СОДЕРЖАНИЕ

ОБЩИЕ СВЕДЕНИЯ ПО ШГН....4
НАСОСЫ....7
НАСОС ВСТАВНОЙ С ВЕРХНИМ МЕХАНИЧЕСКИМ КРЕПЛЕНИЕМ ПО API 20-106-RHAM....8
НАСОС ВСТАВНОЙ С ВЕРХНИМ МЕХАНИЧЕСКИМ КРЕПЛЕНИЕМ ПО API 20-125-RHAM....9
НАСОС ВСТАВНОЙ С ВЕРХНИМ МЕХАНИЧЕСКИМ КРЕПЛЕНИЕМ ПО ОСТ 20-125-RHAM....10
НАСОС ВСТАВНОЙ С ВЕРХНИМ МЕХАНИЧЕСКИМКРЕПЛЕНИЕМ ПО API 25-125-RHAM....11
НАСОС ВСТАВНОЙ С ВЕРХНИМ МЕХАНИЧЕСКИМ КРЕПЛЕНИЕМ ПО API 25-150-RHAM....12
ГЛУБИННЫЙ НАСОС НГВ-1-К-32х44 С УВЕЛЧЕННЫМ ПРИЕМНЫМ КЛАПАНОМ....13
Примечания....13
НАСОС ВСТАВНОЙ С ВЕРХНИМ МЕХАНИЧЕСКИМ КРЕПЛЕНИЕМ ПО ОСТ 25-175-RHAM....15
НАСОС ВСТАВНОЙ С ВЕРХНИМ МЕХАНИЧЕСКИМ КРЕПЛЕНИЕМ ПО API 30-225-RHAM....16
НАСОС ВСТАВНОЙ С НИЖНИМ МЕХАНИЧЕСКИМ КРЕПЛЕНИЕМ ПО API 20-125-RHBM....17
НАСОС ВСТАВНОЙ С НИЖНИМ МЕХАНИЧЕСКИМ КРЕПЛЕНИЕМ ПО API 25-175-RHBM....18
НАСОС ТРУБНЫЙ С МЕХАНИЧЕСКИМ КРЕПЛЕНИЕМ ВСАСЫВАЮЩЕГО КЛАПАНА 20-175-THM....18
НАСОС ТРУБНЫЙ С МЕХАНИЧЕСКИМ КРЕПЛЕНИЕМ ВСАСЫВАЮЩЕГО КЛАПАНА 25-175-THM....19
НАСОС ТРУБНЫЙ С МЕХАНИЧЕСКИМ КРЕПЛЕНИЕМ ВСАСЫВАЮЩЕГО КЛАПАНА 25-225-THM....20
НАСОС ТРУБНЫЙ КОРРОЗИОННО-СТОЙКИЙ С МЕХАНИЧЕСКИМ КРЕПЛЕНИЕМ ВСАСЫВАЮЩЕГО КЛАПАНА 25-225-THM....22
НАСОС ТРУБНЫЙ С МЕХАНИЧЕСКИМ КРЕПЛЕНИЕМ ВСАСЫВАЮЩЕГО КЛАПАНА 30-275-THM....23
НАСОС ТРУБНЫЙ С УВЕЛИЧЕННЫМ ВСАСЫВАЮЩИМ КЛАПАНОМ 30-275-THMS....24
НАСОС ТРУБНЫЙ С МУФТОЙ «ПОД КОЖУХ» И СЛИВНЫМ КЛАПАНОМ 25/30-125-THMK....25
НАСОС ТРУБНЫЙ С МУФТОЙ «ПОД КОЖУХ» И СЛИВНЫМ КЛАПАНОМ 25/25-125-THM1K....26
НАСОС ТРУБНЫЙ С МУФТОЙ «ПОД КОЖУХ» И СЛИВНЫМ КЛАПАНОМ 25/30-125-THM1K....27
НАСОС ТРУБНЫЙ С МУФТОЙ «ПОД КОЖУХ» И СЛИВНЫМ КЛАПАНОМ 25/30-175-THMK....28
НАСОС ТРУБНЫЙ С МУФТОЙ «ПОД КОЖУХ» И СЛИВНЫМ КЛАПАНОМ 25/30-175-THM1K....29
НАСОС ТРУБНЫЙ СО СЛИВНЫМ КЛАПАНОМ 25-225-THMK....30

НАСОС ТРУБНЫЙ СО СЛИВНЫМ КЛАПАНОМ 25-225-ТНМ1К.....31
УЗЛЫ НАСОСОВ.....32
МЕХАНИЧЕСКИЙ ВЕРХНИЙ УЗЕЛ КРЕПЛЕНИЯ ПО API НАСОСОВ RHAM.....33
ЗАМКОВАЯ ОПОРА ПО API НАСОСОВ RHAM.....34
МЕХАНИЧЕСКИЙ ВЕРХНИЙ УЗЕЛ КРЕПЛЕНИЯ ПО ОСТ НАСОСОВ RHAM.....35
ЗАМКОВАЯ ОПОРА ПО ОСТ НАСОСОВ RHAM.....36
МЕХАНИЧЕСКИЙ НИЖНИЙ УЗЕЛ КРЕПЛЕНИЯ ПО API.....37
УЗЕЛ СЪЕМА ВСАСЫВАЮЩЕГО КЛАПАНА ПО API.....38
СЛИВНОЙ КЛАПАН КС-125/175/225.....39
КЛАПАННАЯ ПАРА (СЕДЛО-ШАРИК) СТАНДАРТНОГО И УВЕЛИЧЕННОГО ИСПОЛНЕНИЯ.....40
УЗЛЫ НАСОСОВ ИСПОЛЬЗУЕМЫЕ С ШГН.....41
ФИЛЬТР ЗАЩИТНЫЙ.....42
АВТОМАТИЧЕСКОЕ СЦЕПНОЕ УСТРОЙСТВО.....43
ДЕТАЛИ НАСОСОВ.....44
ЦИЛИНДРЫ ДЛЯ ВСТАВНЫХ И ТРУБНЫХ НАСОСОВ.....45
ПЛУНЖЕР ГЛАДКИЙ.....46
ПЛУНЖЕР ЖЕЛОБЧАТЫЙ («ПЕСКОБРЕЙ»).....47
МУФТА УДЛИНИТЕЛЬНАЯ.....48
МУФТА ВЕРХНЯЯ.....50
МУФТЫ.....51
ВТУЛКА.....52
СТЕРЖЕНЬ.....53
КОРПУС КЛАПАНА ОТКРЫТЫЙ.....54
КОРПУС КЛАПАНА ЗАКРЫТЫЙ.....57
ПЕРЕВОДНИКИ.....58
БАШМАК ЯКОРНЫЙ.....60
КОРПУС ВСАСЫВАЮЩЕГО КЛАПАНА.....61
ЛОВИТЕЛЬ.....62
ТЯГА.....62
ОПОРА.....63

353240, Российская Федерация, Краснодарский край, ст. Северская, ул. Вокзальная,37
тел./факс: (86166) 2-53-19, 2-53-18 e-mail: info@rknm.ru, com@rknm.ru web: www.rknm.ru

В настоящем каталоге приведены данные по изготавливаемым ЗАО “Кубаньнефтемаш” глубинным штанговым насосам, деталям и узлам насосов, а также узлам и устройствам, используемым в скважинах совместно с насосами.

Каталог предназначен для специалистов, занимающихся выбором и заказом насосов, а также работников сервисных центров или других ремонтных органов, производящих обслуживание и ремонт насосов.

Каталог состоит из разделов:

1. Общие сведения по ШГН
2. Насосы
3. Узлы насосов
4. Детали насосов

Для выбора оптимального для каждой скважины типоразмера, конструктивного и материального исполнения насоса рекомендуется, кроме настоящего каталога, пользоваться Руководством по эксплуатации (ШГН РЭ).

ОБЩИЕ СВЕДЕНИЯ ПО ШГН

Наиболее распространенным оборудованием для добычи жидкостей из нефтяных скважин являются штанговые глубинные насосы (ШГН).

ЗАО «Кубаньнефтемаш» производит насосы отвечающие всем требованиям стандарта API по документации всемирно известной компании "Axe1son Inc.".

353240, Российская Федерация, Краснодарский край, ст. Северская, ул. Вокзальная,37
тел./факс: (86166) 2-53-19, 2-53-18 e-mail: info@rknm.ru, com@rknm.ru web: www.rknm.ru

Структура полного обозначения ШГН по API:

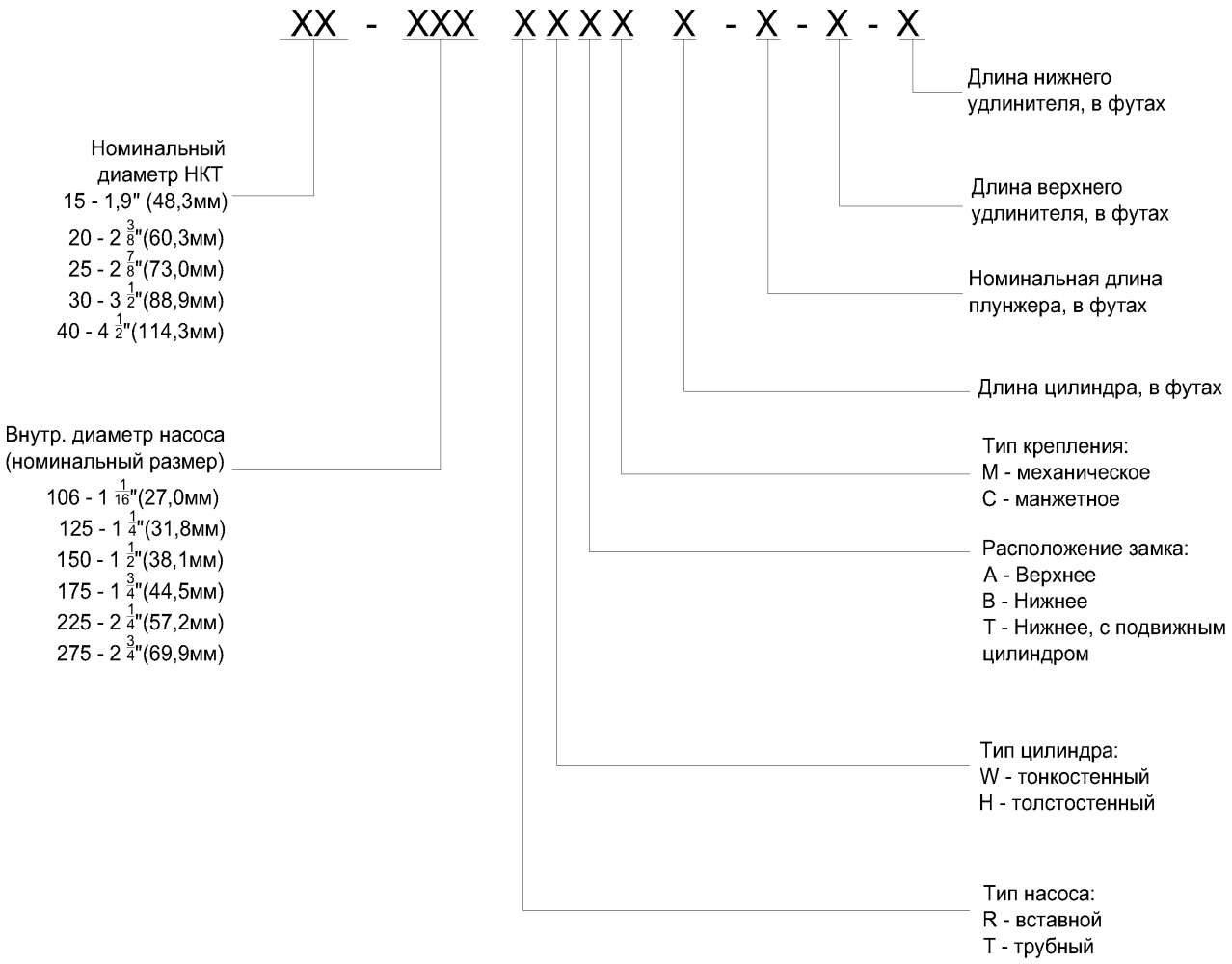

<u>Пример обозначения насоса:</u>

Вставной штанговый насос с характеристиками:
- внутренний диаметр 1 ¼ дюйма (31,8 мм);
- толстостенный 10-футовый цилиндр (3,05 м);
- два 1,5-футовых удлинителя (по 493 мм);
- 4-футовый (1,295 м) плунжер;
- нижнее механическое крепление;
- установка в НКТ диаметром 2 3/8 дюйма (60,3 мм)

обозначается:

<u>20-125-RHBM 10-4-1,5-1,5</u>

Тип насоса		Обозначение насоса Механическое крепление	Сочетание диаметра НКТ и диаметра насоса
1. Вставные насосы с неподвижным цилиндром	1.1 С верхним креплением	RHAM	20-106, 25-106 20-125, 25-125 25-150 25-175 30-225
	1.2 С нижним креплением	RHBM	
2. Трубные насосы		THM	20-125, 25-125

		20-175, 25-175 25-225 30-275

Все изготавливаемые насосы модифицированы под отечественное скважинное оборудование для установки их в колонне гладких (с невысаженными концами) НКТ по ГОСТ 633-80 и соединения с колонной штанг по ГОСТ 13877-96

При оформлении заявки (заказа) на насосы потребителю необходимо указать:

- типа насоса - в зависимости от условий эксплуатации (диаметр НКТ, глубина погружение, объем откачиваемой жидкости, вертикальная или искривлённая скважина)
- материалов для изготовления цилиндра и клапанов - в зависимости от характеристик откачиваемой жидкости (коррозионости и образивности)
- зазора между плунжером и цилиндром - в зависимости от вязкости, а также от доли и гранулометрического состава твердых веществ в откачиваемой среде,
- длины плунжера - в зависимости от вязкости откачиваемой среды, зазора и глубины отбора.

Якорные башмаки для крепления вставных насосов, а также фильтры, сливные клапаны, газовые якоря и автосцепы в комплект поставки насоса не входят и заказываются отдельно.

При оформлении заявки (заказа) на детали и узлы насосов необходимо указать:

- наименование;
- чертежный номер (по каталогу или спецификации сборочного чертежа насоса);
- обозначение по API (если оно указано в каталоге);
- дополнительные требования.

353240, Российская Федерация, Краснодарский край, ст. Северская, ул. Вокзальная,37
тел./факс: (86166) 2-53-19, 2-53-18 e-mail: info@rknm.ru, com@rknm.ru web: www.rknm.ru

НАСОСЫ

НАСОС ВСТАВНОЙ С ВЕРХНИМ МЕХАНИЧЕСКИМ КРЕПЛЕНИЕМ ПО API 20-106-RHAM

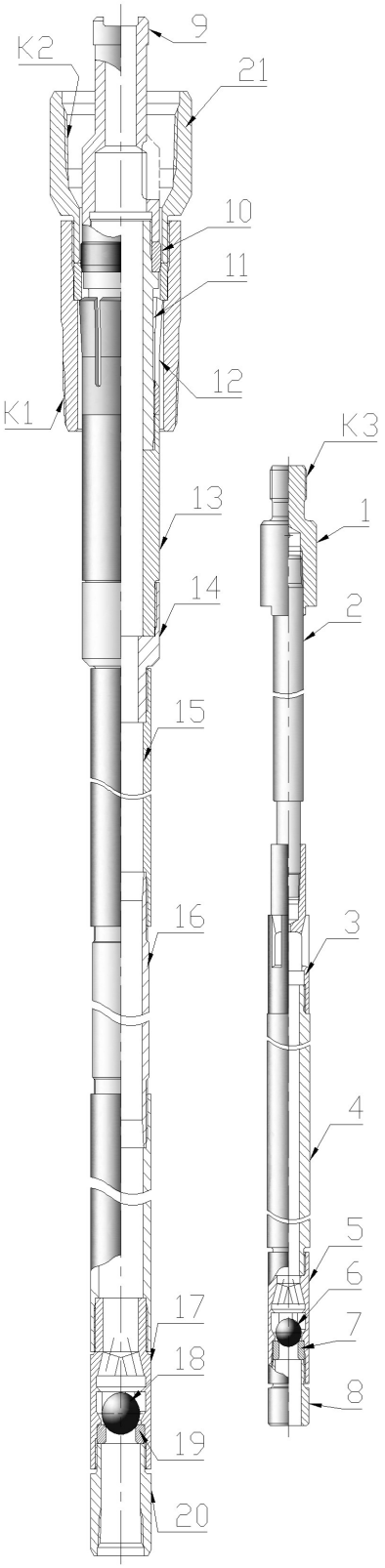

Поз.	Кол.	Наименование	Номер чертежа	Обозначение по API	Страница каталога
1	1	Втулка	110263	**B21-25**	**52**
2	1	Стержень	119487	**-**	**53**
3	1	Корпус клапана открытый	АКС 238.00.00.002	**C12-125**	**54**
4	1	Плунжер	120605-51	**P21-125**	**46**
5	1	Корпус клапана закрытый	АКС 238.00.00.003	**C13-125**	**54**
6	1	Шарик	АКС 238.00.00.006	**V11-125**	**40**
7	1	Седло	АКС 238.00.00.004	**V11-125**	**40**
8	1	Держатель седла клапана	АКС 238.00.00.005	**P12-125**	**55**
9	1	Направляющая штока	120141	**G11-24**	**33**
10	1	Гнездовое кольцо	124890	**-**	**33**
11	1	Сердечник фик-сатора	124887	**-**	**33**
12	1	Фиксатор	124888	**-**	**33**
13	1	Втулка	124886	**-**	**33**
14	1	Переводник	АКС 238.00.00.001		**67**
15	2	Муфта удлини-тельная	120043	**C31-125**	**48**
16	1	Цилиндр	B12-106	**-**	**45**
17	1	Корпус клапана закрытый	146814-К	**-**	**54**
18	1	Шарик	301147	**V11-175**	**40**
19	1	Седло	108993	**V11-175**	**40**
20	1	Держатель седла клапана	120213	**B22-20**	**55**
21	1	Замковая опора (в состав насоса не входит)	124883	**N12-25**	**34**

Присоединительные резьбы

Обозначение	Резьба
K1	**НКТ 60 ГОСТ 633-80**
K2	**НКТ 60 ГОСТ 633-80**
K3	**¾-API-2A резьба насосной штанги API-11B**

Примечания.

По заказу потребителя насосы могут быть поставлены в исполнениях:

- с противопесочной гильзой;
- со сдвоенными клапанами;
- в коррозионно-стойком исполнении.

353240, Российская Федерация, Краснодарский край, ст. Северская, ул. Вокзальная,37
тел./факс: (86166) 2-53-19, 2-53-18 e-mail: info@rknm.ru, com@rknm.ru web: www.rknm.ru

НАСОС ВСТАВНОЙ С ВЕРХНИМ МЕХАНИЧЕСКИМ КРЕПЛЕНИЕМ ПО API 20-125-RHAM

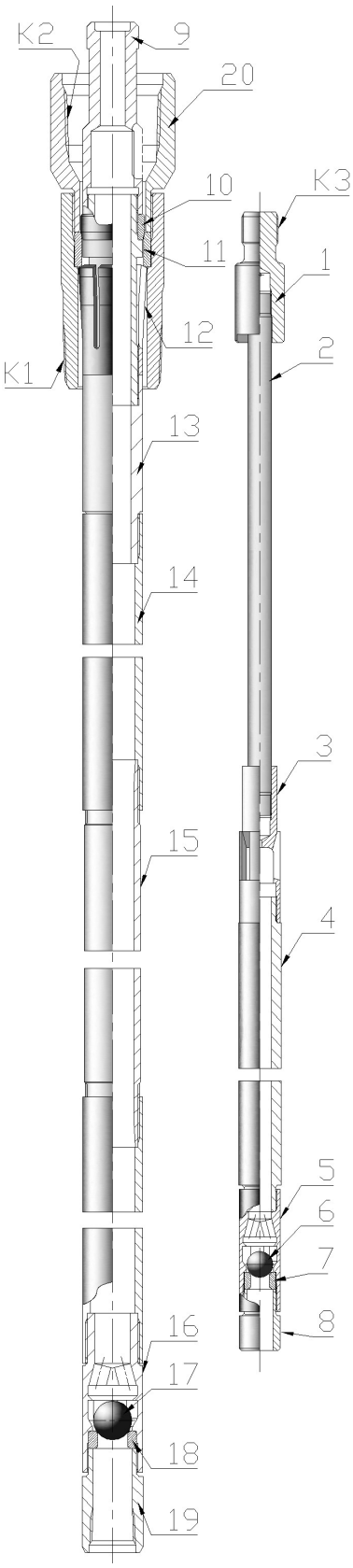

Поз.	Кол.	Наименование	Номер чертежа	Обозначение по API	Страница каталога
1	1	Втулка	110263	**B21-20**	**52**
2	1	Стержень	119487	**-**	**53**
3	1	Корпус клапана открытый	120034	**C12-125**	**54**
4	1	Плунжер	120607	**P21-125**	**46**
5	1	Корпус клапана закрытый	146808	**C13-125**	**54**
6	1	Шарик	307978	**V11-125**	**40**
7	1	Седло	115229	**V11-125**	**40**
8	1	Держатель седла клапана	120206	**P12-125**	**55**
9	1	Направляющая штока	120141	**G11-20**	**33**
10	1	Гнездовое кольцо	124890	**-**	**33**
11	1	Сердечник фик-сатора	124887	**-**	**33**
12	1	Фиксатор	124888	**-**	**33**
13	1	Втулка	124886	**-**	**33**
14	2	Муфта удлини-тельная	120043	**C31-125**	**48**
15	1	Цилиндр	121009-168	**B12**	**45**
16	1	Корпус клапана закрытый	146814-К	**-**	**54**
17	1	Шарик	301147	**V11-175**	**40**
18	1	Седло	108993	**V11-175**	**40**
19	1	Держатель седла клапана	120213	**B22-20**	**55**
20	1	Замковая опора (в состав насоса не входит)	124883 124883-01	N12-20 N12-20MOD	**34**

Присоединительные резьбы

Обозначение	Резьба	
Замковая опора	124883	**124883-01**
К1	НКТ 60 ГОСТ 633-80	**НКТ 73 ГОСТ 633-80**
К2	НКТ 60 ГОСТ 633-80	**НКТ 73 ГОСТ 633-80**
К3	**¾-API-2A резьба насосной штанги API-11B**	

Примечания.

По заказу потребителя насосы могут быть поставлены в исполнениях:

- с противопесочной гильзой;
- со сдвоенными клапанами;
- в коррозионно-стойком исполнении.

НАСОС ВСТАВНОЙ С ВЕРХНИМ МЕХАНИЧЕСКИМ КРЕПЛЕНИЕМ ПО ОСТ 20-125-RHAM

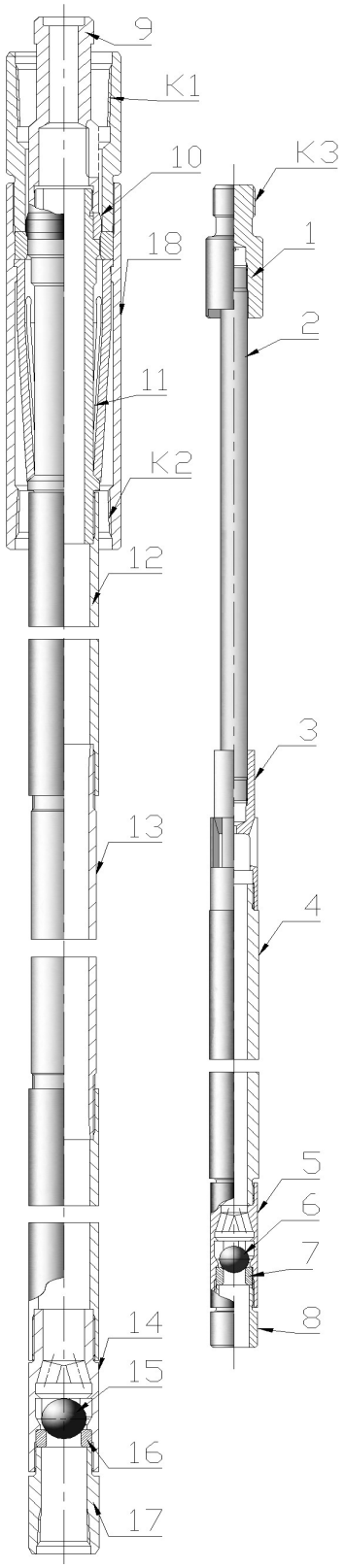

Поз.	Кол.	Наименование	Номер чертежа	Обозначение по API	Страница каталога
1	1	Втулка	110263	**B21-20**	**52**
2	1	Стержень	119487	**-**	**53**
3	1	Корпус клапана открытый	120034	**C12-125**	**54**
4	1	Плунжер	120607	**P21-125**	**46**
5	1	Корпус клапана закрытый	146808	**C13-125**	**54**
6	1	Шарик	307978	**V11-125**	**40**
7	1	Седло	115229	**V11-125**	**40**
8	1	Держатель седла клапана	120206	**P12-125**	**55**
9	1	Направляющая штока	120141	**G11-20**	**33**
10	1	Гнездовое кольцо	524890	**-**	**33**
11	1	Сердечник фиксатора	524887	**-**	**33**
12	2	Муфта удлини-тельная	120043	**C31-125**	**48**
13	1	Цилиндр	121009-168	**-**	**45**
14	1	Корпус клапана закрытый	146814-К	**-**	**54**
15	1	Шарик	301147	**V11-175**	**40**
16	1	Седло	108993	**V11-175**	**40**
17	1	Держатель седла клапана	120213	**B22-20**	**55**
18	1	Замковая опора (в состав насо-са не входит)	237.071.000	**-**	**34**

Присоединительные резьбы

Обозначение	Резьба
К1	**НКТ 60 ГОСТ 633-80**
К2	**НКТ 60 ГОСТ 633-80**
К3	**¾-API-2A резьба насосной штанги API-11B**

Примечания.

По заказу потребителя насосы могут быть поставлены в исполнениях:

- с противопесочной гильзой;
- со сдвоенными клапанами;
- в коррозионно-стойком исполнении.

353240, Российская Федерация, Краснодарский край, ст. Северская, ул. Вокзальная,37
тел./факс: (86166) 2-53-19, 2-53-18 e-mail: info@rknm.ru, com@rknm.ru web: www.rknm.ru

НАСОС ВСТАВНОЙ С ВЕРХНИМ МЕХАНИЧЕСКИМ-КРЕПЛЕНИЕМ ПО API 25-125-RHAM

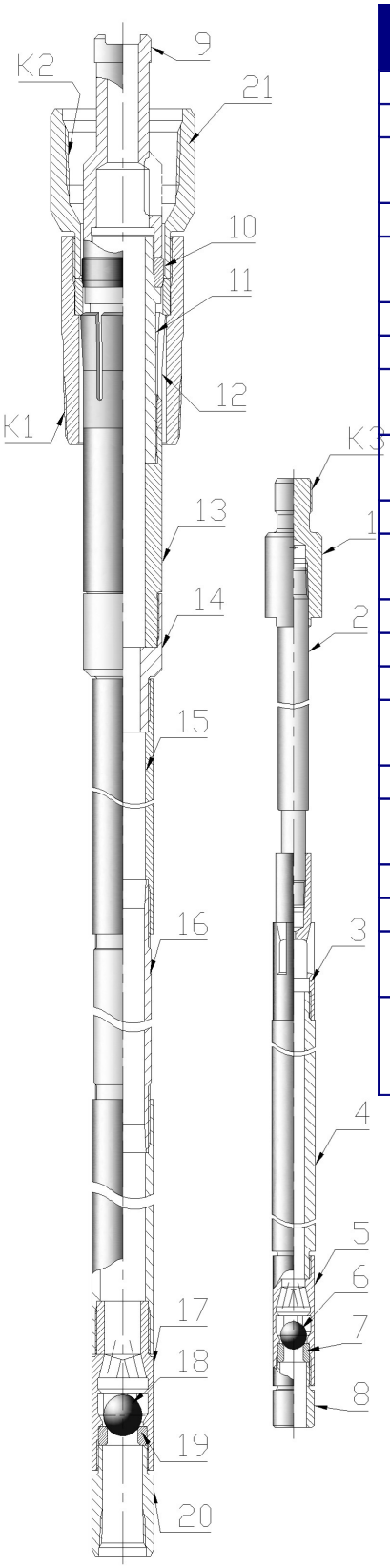

Поз.	Кол.	Наименование	Номер чертежа	Обозначение API	Страница каталога
1	1	Втулка	109225	**B21-25**	**52**
2	1	Стержень	119488-164	**-**	**53**
3	1	Корпус клапана открытый	120034	**C12-125**	**54**
4	1	Плунжер	120607	**P21-125**	**46**
5	1	Корпус клапана закрытый	146808	**C13-125**	**54**
6	1	Шарик	307978	**V11-125**	**40**
7	1	Седло	115229	**V11-125**	**40**
8	1	Держатель седла клапана	120206	**P12-125**	**55**
9	1	Направляющая штока	120142	**G11-24**	**33**
10	1	Гнездовое кольцо	121911	**-**	**33**
11	1	Сердечник фиксатора	121913	**-**	**33**
12	1	Фиксатор	121915	**-**	**33**
13	1	Втулка	121914	**-**	**33**
14	1	Переводник	120886		
15	2	Муфта удлинительная	120043	**C31-125**	**48**
16	1	Цилиндр	121009-168	**-**	**45**
17	1	Корпус клапана закрытый	146814-К	**-**	**54**
18	1	Шарик	301147	**V11-175**	**40**
19	1	Седло	108993	**V11-175**	**40**
20	1	Держатель седла клапана	120213	**B22-20**	**55**
21	1	Замковая опора (в состав насоса не входит)	121973	**N12-25**	**34**

Присоединительные резьбы

Обозначение	Резьба
К1	**НКТ 73 ГОСТ 633-80**
К2	**НКТ 73 ГОСТ 633-80**
К3	**¾-API-2A резьба насосной штанги API-11B**

Примечания.

По заказу потребителя насосы могут быть поставлены в исполнениях:

- с противопесочной гильзой;
- со сдвоенными клапанами;
- в коррозионно-стойком исполнении.

НАСОС ВСТАВНОЙ С ВЕРХНИМ МЕХАНИЧЕСКИМ КРЕПЛЕНИЕМ ПО API 25-150-RHAM

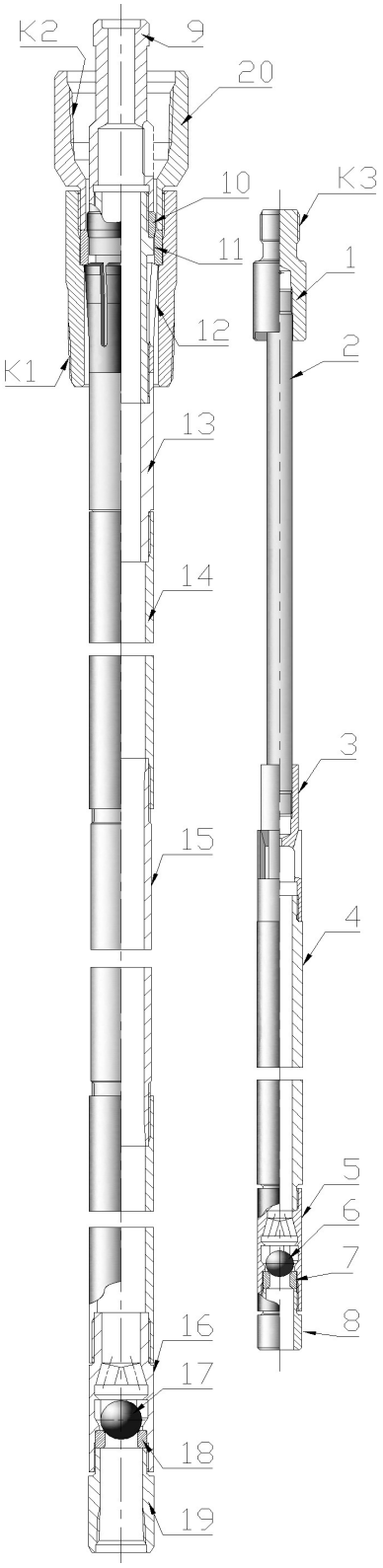

Поз.	Кол.	Наименование	Номер чертежа	Обозначение API	Страница каталога
1	1	Втулка	109225	**B21-25**	**52**
2	1	Стержень	119488	**-**	**53**
3	1	Корпус клапана открытый	АКС 240.00.00.0002	**C12-175**	**54**
4	1	Плунжер	120615-051	**P21-175**	**46**
5	1	Корпус клапана закрытый	АКС 240.00.00.003	**-**	**54**
6	1	Шарик	АКС 240.00.00.006	**V11-175**	**40**
7	1	Седло	АКС 240.00.00.004	**V11-175**	**40**
8	1	Держатель седла клапана	АКС 240.00.00.005	**P12-175**	**55**
9	1	Направляющая штока	120142	**G11-25**	**33**
10	1	Гнездовое кольцо	121911	**-**	**33**
11	1	Сердечник фик-сатора	121913	**-**	**33**
12	1	Фиксатор	121915	**-**	**33**
13	1	Втулка	121914	**-**	**33**
14	2	Муфта удлини-тельная	АКС 240.00.00.001	**C31-175**	**48**
15	1	Цилиндр	B12-150	**-**	**45**
16	1	Корпус клапана закрытый	121765-К	**-**	**54**
17	1	Шарик	301155	**V11-225**	**40**
18	1	Седло	109078	**V11-225**	**40**
19	1	Держатель седла клапана	120214	**B22-25**	**55**
20	1	Замковая опора (в состав насоса не входит)	121973	**N12-25**	**34**

Присоединительные резьбы

Обозначение	Резьба
К1	**НКТ 73 ГОСТ 633-80**
К2	**НКТ 73 ГОСТ 633-80**
К3	**¾-API-2A резьба насосной штанги API-11B**

Примечания.

По заказу потребителя насосы могут быть поставлены в исполнениях:

- с противопесочной гильзой;
- со сдвоенными клапанами;
- в коррозионно-стойком исполнении.

353240, Российская Федерация, Краснодарский край, ст. Северская, ул. Вокзальная,37
тел./факс: (86166) 2-53-19, 2-53-18 e-mail: info@rknm.ru, com@rknm.ru web: www.rknm.ru

ГЛУБИННЫЙ НАСОС НГВ-1-К-32х44 С УВЕЛЧЕННЫМ ПРИЕМНЫМ КЛАПАНОМ

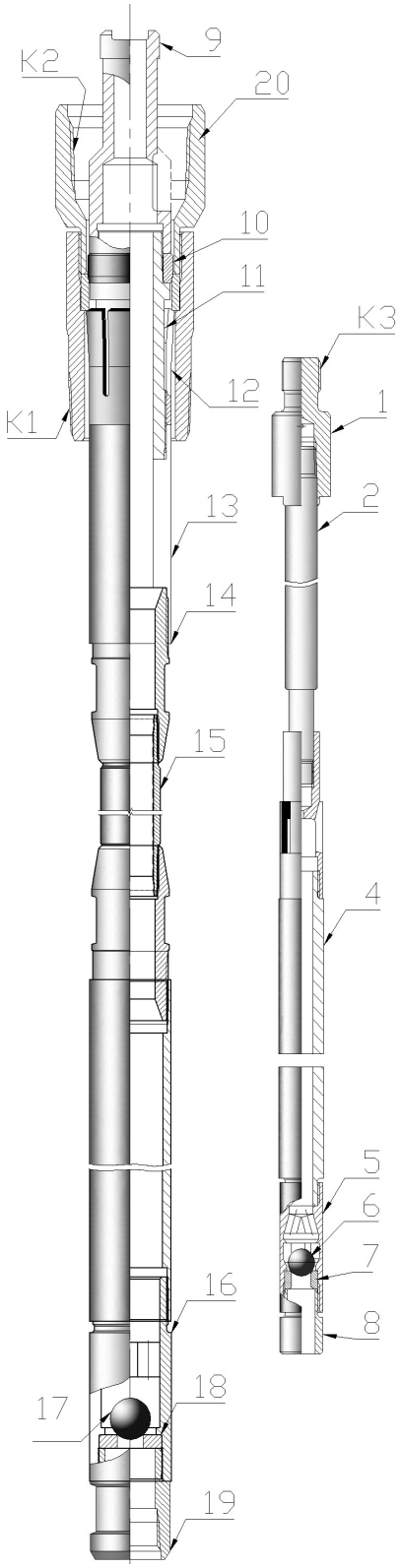

Поз.	Кол.	Наименование	Номер чертежа	Обозначение API	Страница каталога
1	1	Втулка	109225	**B21-25**	**52**
2	1	Стержень	119488	**-**	**53**
3	1	Корпус клапана открытый	120034	**C12-175**	**54**
4	1	Плунжер	120607	**P21-175**	**46**
5	1	Корпус клапана закрытый	146808	**-**	**54**
6	1	Шарик	307978	**V11-175**	**40**
7	1	Седло	115229	**V11-175**	**40**
8	1	Держатель седла клапана	120206	**P12-175**	**55**
9	1	Направляющая штока	120142	**G11-25**	**33**
10	1	Гнездовое кольцо	121911	**-**	**33**
11	1	Сердечник фик-сатора	121913	**-**	**33**
12	1	Фиксатор	121915	**-**	**33**
13	2	Удлинительная муфта	120045	**C31-175**	**48**
14	2	Переводник	120121	**-**	**58**
15	1	Цилиндр	B12-125		**45**
16	1	Корпус клапана закрытый	121765	**-**	**54**
17	1	Шарик	301155	**V11-225**	**40**
18	1	Седло	109078	**V11-225**	**40**
19	1	Держатель седла клапана	120214	**B22-25**	**55**
20	1	Замковая опора (в состав насоса не входит)	121973	**N12-25**	**34**

Присоединительные резьбы

Обозначение	Резьба
K1	**НКТ 73 ГОСТ 633-80**
K2	**НКТ 73 ГОСТ 633-80**
K3	**¾-API-2A резьба насосной штанги API-11B**

Примечания.

По заказу потребителя насосы могут быть поставлены в исполнениях:

- с противопесочной гильзой;
- со сдвоенными клапанами;
- в коррозионно-стойком исполнении.

НАСОС ВСТАВНОЙ С ВЕРХНИМ МЕХАНИЧЕСКИМ КРЕПЛЕНИЕМ ПО API 25-175-RHAM

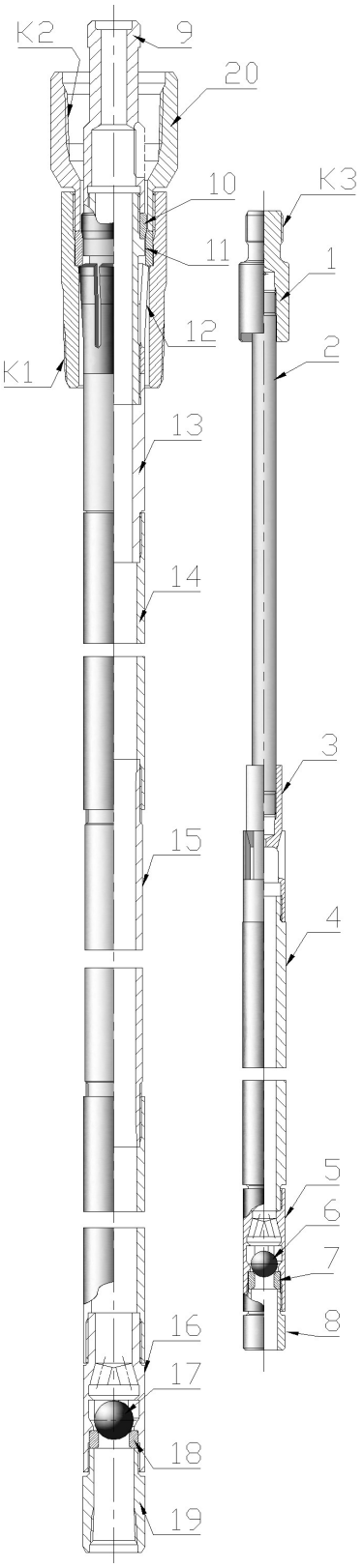

Поз.	Кол.	Наименование	Номер чертежа	Обозначение API	Страница каталога
1	1	Втулка	109225	**B21-25**	**52**
2	1	Стержень	119488	**-**	**53**
3	1	Корпус клапана открытый	120037	**C12-175**	**54**
4	1	Плунжер	120617	**P21-175**	**46**
5	1	Корпус клапана закрытый	146812-К	**-**	**54**
6	1	Шарик	301147	**V11-175**	**40**
7	1	Седло	108993	**V11-175**	**40**
8	1	Держатель седла клапана	120208	**P12-175**	**55**
9	1	Направляющая штока	120142	**G11-25**	**33**
10	1	Гнездовое кольцо	121911	**-**	**33**
11	1	Сердечник фик-сатора	121913	**-**	**33**
12	1	Фиксатор	121915	**-**	**33**
13	1	Втулка	121914	**-**	**33**
14	2	Муфта удлини-тельная	120045	**C31-175**	**48**
15	1	Цилиндр	B12-175	**-**	**45**
16	1	Корпус клапана закрытый	121765-К	**-**	**54**
17	1	Шарик	301155	**V11-225**	**40**
18	1	Седло	109078	**V11-225**	**40**
19	1	Держатель седла клапана	120214	**B22-25**	**55**
20	1	Замковая опора (в состав насоса не входит)	121973	N12-25	**34**

Присоединительные резьбы

Обозначение	Резьба
К1	**НКТ 73 ГОСТ 633-80**
К2	**НКТ 73 ГОСТ 633-80**
К3	**¾-API-2A резьба насосной штанги API-11B**

Примечания.

По заказу потребителя насосы могут быть поставлены в исполнениях:

- с противопесочной гильзой;
- со сдвоенными клапанами;
- в коррозионно-стойком исполнении.

353240, Российская Федерация, Краснодарский край, ст. Северская, ул. Вокзальная,37
тел./факс: (86166) 2-53-19, 2-53-18 e-mail: info@rknm.ru, com@rknm.ru web: www.rknm.ru

НАСОС ВСТАВНОЙ С ВЕРХНИМ МЕХАНИЧЕСКИМ КРЕПЛЕНИЕМ ПО ОСТ 25-175-RHAM

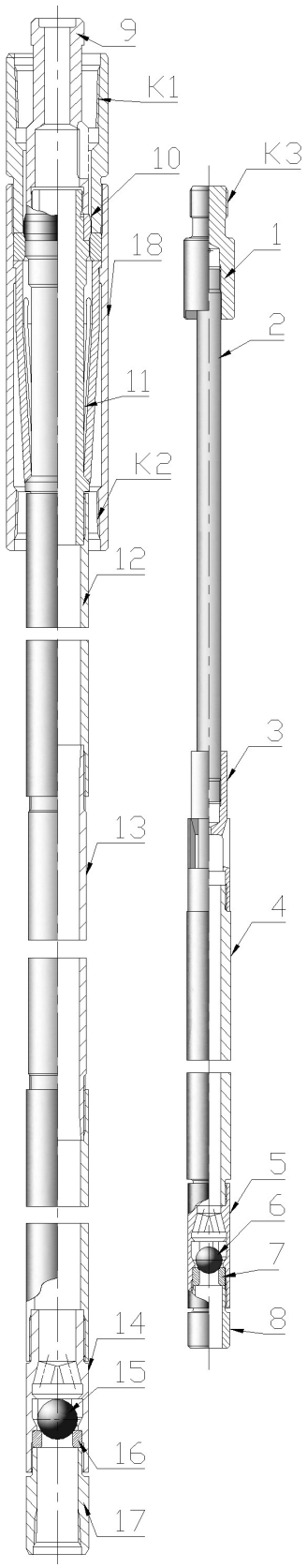

Поз.	Кол.	Наименование	Номер чертежа	Обозначение по API	Страница каталога
1	1	Втулка	109225	**B21-25**	**52**
2	1	Стержень	119488	**-**	**53**
3	1	Корпус клапана открытый	120037	**C12-175**	**54**
4	1	Плунжер	120617	**P21-175**	**46**
5	1	Корпус клапана закрытый	146812-К	**-**	**54**
6	1	Шарик	301147	**V11-175**	**40**
7	1	Седло	108993	**V11-175**	**40**
8	1	Держатель седла клапана	120208	**P12-175**	**55**
9	1	Направляющая штока	120142	**G11-25**	**33**
10	1	Гнездовое кольцо	521911	**-**	**33**
11	1	Сердечник фик-сатора	521913	**-**	**33**
12	2	Муфта удлини-тельная	120045	**C31-175**	**48**
13	1	Цилиндр	B12-175	**-**	**45**
14	1	Корпус клапана закрытый	121765-К	**-**	**48**
15	1	Шарик	301155	**V11-225**	**40**
16	1	Седло	109078	**V11-225**	**40**
17	1	Держатель седла клапана	120214	**B22-25**	**55**
18	1	Замковая опора (в состав насоса не входит)	237.071.000-01	**-**	**34**

Присоединительные резьбы

Обозначение	Резьба
К1	**НКТ 73 ГОСТ 633-80**
К2	**НКТ 73 ГОСТ 633-80**
К3	**¾-API-2A резьба насосной штанги API-11B**

Примечания.

По заказу потребителя насосы могут быть поставлены в исполнениях:

- с противопесочной гильзой;
- со сдвоенными клапанами;
- в коррозионно-стойком исполнении.

НАСОС ВСТАВНОЙ С ВЕРХНИМ МЕХАНИЧЕСКИМ КРЕПЛЕНИЕМ ПО API 30-225-RHAM

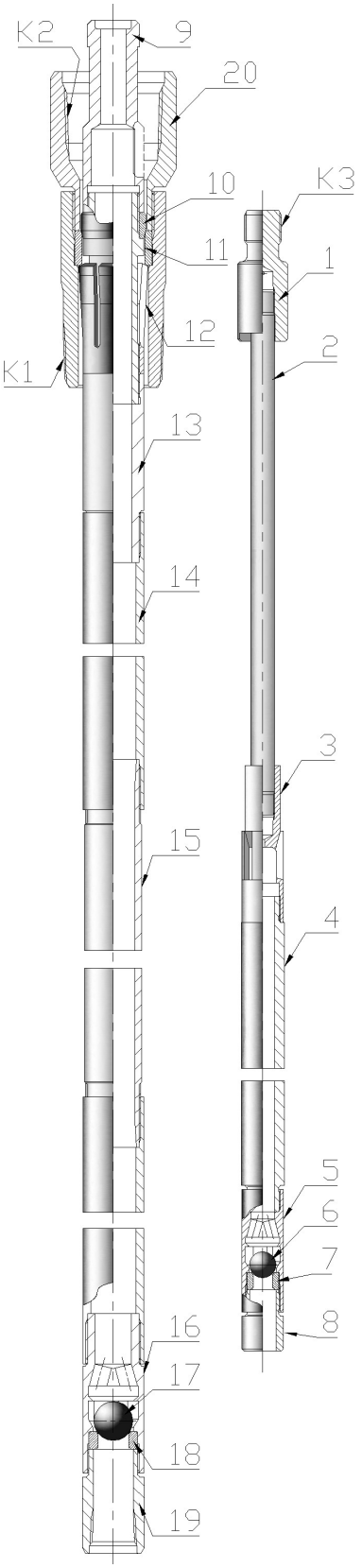

Поз.	Кол.	Наименование	Номер чертежа	Обозначение API	Страница каталога
1	1	Втулка	163001	**B21-25**	**52**
2	1	Стержень	РКНМ 007.00.00.003	**-**	**53**
3	1	Корпус клапана открытый	210601-01	**-**	**54**
4	1	Плунжер	120625	**P21-225**	**46**
5	1	Корпус клапана закрытый	147267	**-**	**54**
6	1	Шарик	301155	**V11-225**	**40**
7	1	Седло	109078	**V11-225**	**40**
8	1	Держатель седла клапана	АКС 094.01.00.001	**P12-225**	**55**
9	1	Направляющая штока	893001	**G11-25**	**33**
10	1	Гнездовое кольцо	893002	**-**	**33**
11	1	Сердечник фик-сатора	893003	**-**	**33**
12	1	Фиксатор	893004	**-**	**33**
13	1	Втулка	893005	**-**	**33**
14	2	Муфта удлини-тельная	АКС 133.02.00.002-02	**C31-225**	**48**
15	1	Цилиндр	В12-225	**-**	**45**
16	1	Корпус всасыва-ющего клапана	РКНМ 007.00.00.001	**-**	**54**
17	1	Шарик	140887	**V11-250**	**40**
18	1	Седло	АКС 082.00.010	**V11-250**	**40**
19	1	Держатель седла клапана	РКНМ 007.00.00.002	**B22-30**	**55**
20	1	Замковая опора (в состав насоса не входит)	533000	**N14-30**	**34**

Присоединительные резьбы

Обозначение	Резьба
К1	**НКТ 89 ГОСТ 633-80**
К2	**НКТ 89 ГОСТ 633-80**
К3	**¾-API-2A резьба насосной штанги API-11B**

Примечания.

По заказу потребителя насосы могут быть поставлены в исполнениях:

- с противопесочной гильзой;
- со сдвоенными клапанами;
- в коррозионно-стойком исполнении.

353240, Российская Федерация, Краснодарский край, ст. Северская, ул. Вокзальная,37
тел./факс: (86166) 2-53-19, 2-53-18 e-mail: info@rknm.ru, com@rknm.ru web: www.rknm.ru

НАСОС ВСТАВНОЙ С НИЖНИМ МЕХАНИЧЕСКИМ КРЕПЛЕНИЕМ ПО API 20-125-RHBM

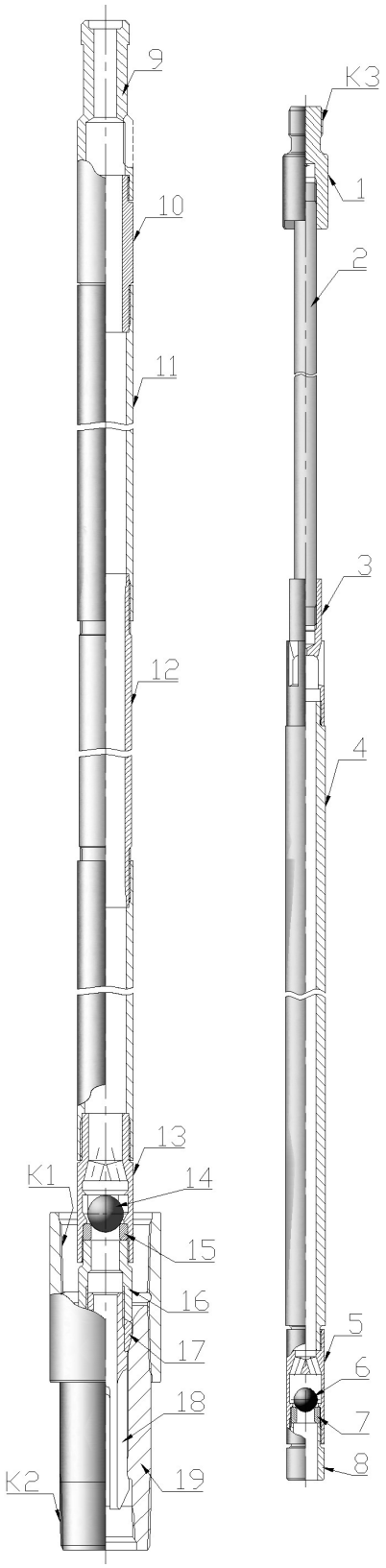

Поз.	Кол.	Наименование	Номер чертежа	Обозначение API	Страница каталога
1	1	Втулка	110263	**B21-20**	**52**
2	1	Стержень	119487	**-**	**53**
3	1	Корпус клапана открытый	120034	**C12-125**	**54**
4	1	Плунжер	120607	**P21-125**	**46**
5	1	Корпус клапана закрытый	146808	**C13-125**	**54**
6	1	Шарик	307978	**V11-125**	**40**
7	1	Седло	115229	**V11-125**	**40**
8	1	Держатель седла клапана	120206	**P12-125**	**55**
9	1	Направляющая штока	120141	**G11-20**	**29**
10	1	Переводник	554887	**-**	**58**
11	2	Муфта удлини-тельная	120043	**C31-125**	**48**
12	1	Цилиндр	121009-168	**-**	**45**
13	1	Корпус клапана закрытый	146814-К	**-**	**54**
14	1	Шарик	301147	**V11-175**	**40**
15	1	Седло	108993	**V11-175**	**40**
16	1	Втулка	111419	**B22-25**	**37**
17		Кольцо упорное	111446	**-**	**37**
18		Шпиндель анкерный	111415	**-**	**37**
19	1	Башмак якорный (в состав насоса не входит)	600304	**-**	**60**

Присоединительные резьбы

Обозначение	Резьба
К1	**НКТ 60 ГОСТ 633-80**
К2	**НКТ 60 ГОСТ 633-80**
К3	**¾-API-2A резьба насосной штанги API-11B**

Примечания.

По заказу потребителя насосы могут быть поставлены в исполнениях:

- с противопесочной гильзой;
- со сдвоенными клапанами;
- в коррозионно-стойком исполнении.

НАСОС ВСТАВНОЙ С НИЖНИМ МЕХАНИЧЕСКИМ КРЕПЛЕНИЕМ ПО API 25-175-RHBM

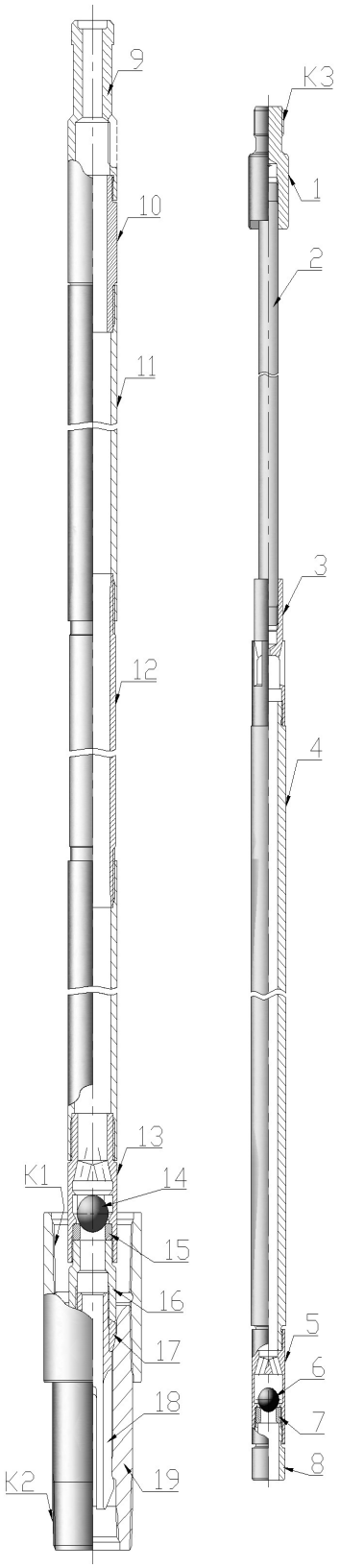

Поз.	Кол.	Наименование	Номер чертежа	Обозначение API	Страница каталога
1	1	Втулка	109225	**B21-25**	**52**
2	1	Стержень	119488	**-**	**53**
3	1	Корпус клапана открытый	120037	**C12-175**	**54**
4	1	Плунжер	120617	**P21-175**	**46**
5	1	Корпус клапана закрытый	146812-К	**-**	**54**
6	1	Шарик	301147	**V11-175**	**40**
7	1	Седло	108993	**V11-175**	**40**
8	1	Держатель седла клапана	120208	**P12-175**	**55**
9	1	Направляющая штока	120142	**G11-25**	**29**
10	1	Переводник	551913	**-**	**58**
11	2	Муфта удлини-тельная	120045	**C31-175**	**48**
12	1	Цилиндр	B12-175	**-**	**45**
13	1	Корпус клапана закрытый	121765-К	**-**	**54**
14	1	Шарик	301155	**V11-225**	**40**
15	1	Седло	109078	**V11-225**	**40**
16	1	Втулка	111420	**B22-25**	**37**
17		Кольцо упорное	111413	**-**	**37**
18		Шпиндель анкерный	111416	**-**	**37**
19	1	Башмак якорный (в состав насоса не входит)	116703	**-**	**60**

Присоединительные резьбы

Обозначение	Резьба
К1	**НКТ 73 ГОСТ 633-80**
К2	**НКТ 73 ГОСТ 633-80**
К3	**¾-API-2A резьба насосной штанги API-11B**

Примечания.

По заказу потребителя насосы могут быть поставлены в исполнениях:

- с противопесочной гильзой;
- со сдвоенными клапанами;
- в коррозионно-стойком исполнении.

353240, Российская Федерация, Краснодарский край, ст. Северская, ул. Вокзальная,37
тел./факс: (86166) 2-53-19, 2-53-18 e-mail: info@rknm.ru, com@rknm.ru web: www.rknm.ru

НАСОС ТРУБНЫЙ С МЕХАНИЧЕСКИМ КРЕПЛЕНИЕМ ВСАСЫВАЮЩЕГО КЛАПАНА 20-175-ТНМ

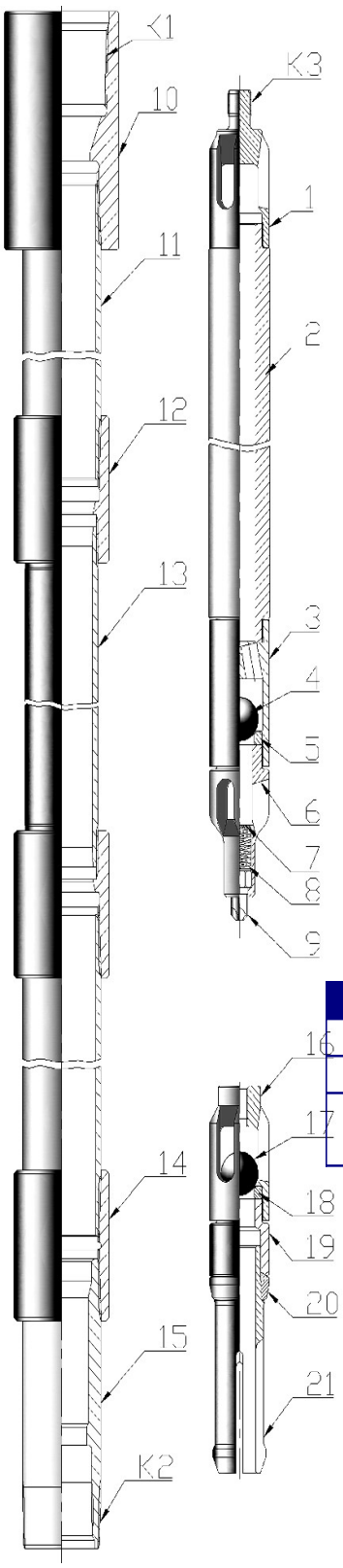

Поз.	Кол.	Наименование	Номер чертежа	Обозначение API	Страница каталога
1	1	Корпус клапана открытый	118500	**C11-20**	**54**
2	1	Плунжер	120617	**P21-175**	**46**
3	1	Корпус клапана закрытый	146812-К	**-**	**54**
4	1	Шарик	301147	**V11-175**	**40**
5	1	Седло	108993	**V11-175**	**40**
6	1	Корпус	117647	**-**	**38**
7	1	Диск	117579	**-**	**38**
8	1	Пружина	317065	**-**	**38**
9	1	Болт	117578	**-**	**38**
10	2	Муфта	600305	**-**	**48**
11	2	Патрубок удлинительный	600301	**-**	**49**
12	2	Муфта	600303(Изм)	**-**	**48**
13	1	Цилиндр	121778-168	**-**	**45**
14	1	Башмак якорный	600304	**-**	**60**
15	1	Корпус всасывающего клапана	117647	**-**	**34**
16	1	Шарик	301147	**V11-175**	**40**
17	1	Седло	108993	**V11-175**	**40**
18	1	Втулка	111419	**-**	**37**
19	1	Кольцо упорное	111446	**-**	**37**
20	1	Шпиндель анкерный	111415	**-**	**37**

Присоединительные резьбы

Обозначение	Резьба
К1	**НКТ 60 ГОСТ 633-80**
К2	**НКТ 60 ГОСТ 633-80**
К3	**¾-API-2A резьба насосной штанги API-11B**

Примечания.

По заказу потребителя насосы могут быть поставлены в коррозионно-стойком исполнении.

НАСОС ТРУБНЫЙ С МЕХАНИЧЕСКИМ КРЕПЛЕНИЕМ ВСАСЫВАЮЩЕГО КЛАПАНА 25-175-ТНМ

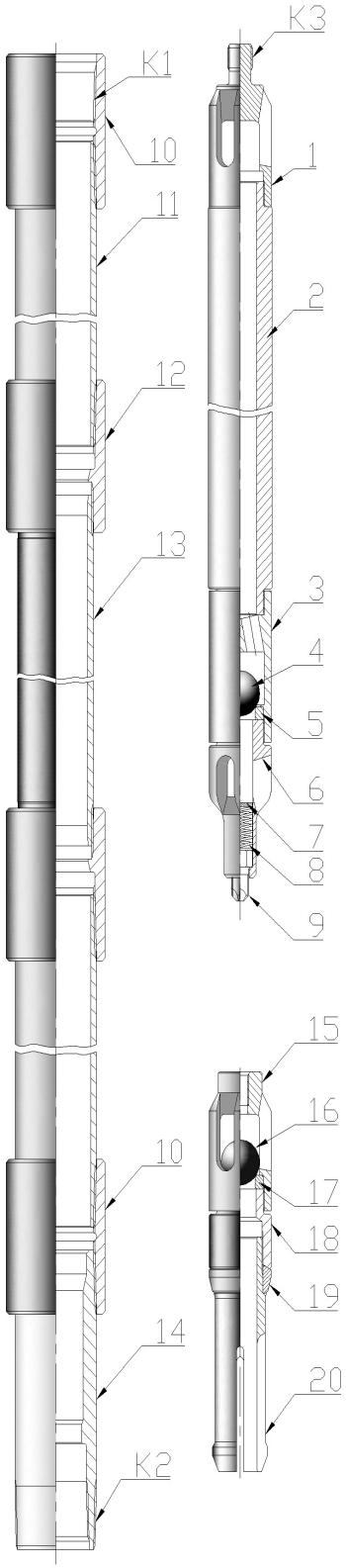

Поз.	Кол.	Наименование	Номер чертежа	Обозначение API	Страница каталога
1	1	Корпус клапана открытый	118500	**C11-20**	**54**
2	1	Плунжер	120617	**P21-175**	**46**
3	1	Корпус клапана закрытый	146812-К	**-**	**54**
4	1	Шарик	301147	**V11-175**	**40**
5	1	Седло	108993	**V11-175**	**40**
6	1	Корпус	117647	**-**	**38**
7	1	Диск	117579	**-**	**38**
8	1	Пружина	317065	**-**	**38**
9	1	Болт	117578	**-**	**38**
10	1	Переводник муфтовый	600305(Изм)	**-**	**48**
11	2	Патрубок удли-нительный	600301	**-**	**49**
12	2	Муфта	600303(Изм)	**-**	**48**
13	1	Цилиндр	121778-168	**-**	**45**
14	1	Муфта	600305	**-**	**48**
15	1	Башмак якорный	600304	**-**	**60**
16	1	Корпус всасыва-ющего клапана	117647	**-**	**34**
17	1	Шарик	301147	**V11-175**	**40**
18	1	Седло	108993	**V11-175**	**40**
19	1	Втулка	111419	**-**	**37**
20		Кольцо упорное	111446	**-**	**37**
21		Шпиндель анкерный	111415	**-**	**37**

Присоединительные резьбы

Обозначение	Резьба
К1	**НКТ 73 ГОСТ 633-80**
К2	**НКТ 60 ГОСТ 633-80**
К3	**¾-API-2A резьба насосной штанги API-11B**

Примечания.

По заказу потребителя насосы могут быть поставлены в коррозионно-стойком исполнении.

353240, Российская Федерация, Краснодарский край, ст. Северская, ул. Вокзальная,37
тел./факс: (86166) 2-53-19, 2-53-18 e-mail: info@rknm.ru, com@rknm.ru web: www.rknm.ru

НАСОС ТРУБНЫЙ С МЕХАНИЧЕСКИМ КРЕПЛЕНИЕМ ВСАСЫВАЮЩЕГО КЛАПАНА 25-225-ТНМ

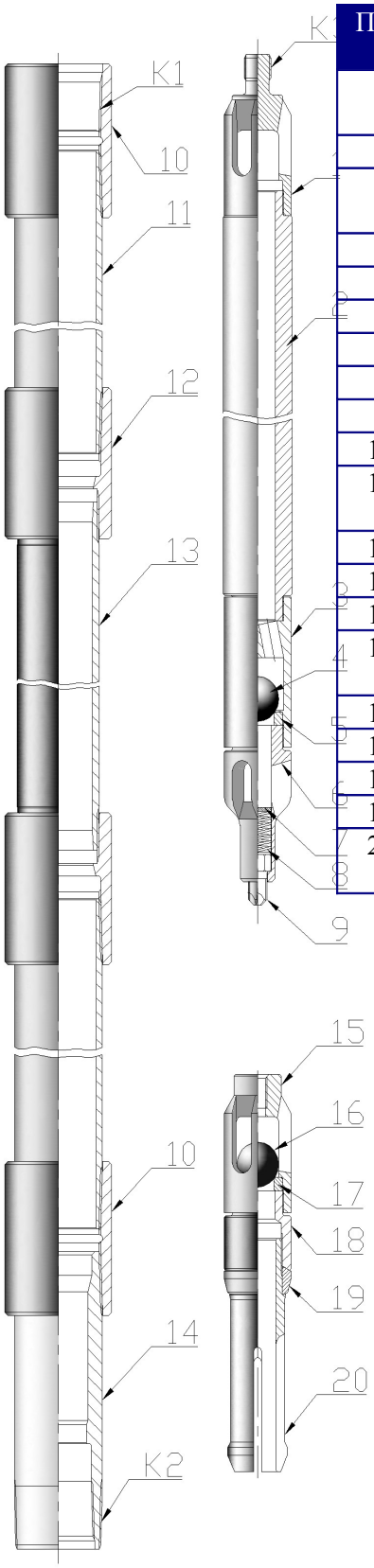

Поз.	Кол.	Наименование	Номер чертежа	Обозначение API	Страница каталога
1	1	Корпус клапана открытый	118501	**C11-25**	**54**
2	1	Плунжер	120625	**P21-225**	**46**
3	1	Корпус клапана закрытый	147267-К	**-**	**54**
4	1	Шарик	301155	**V11-225**	**40**
5	1	Седло	109078	**V11-225**	**40**
6	1	Корпус	117648	**-**	**38**
7	1	Диск	117579	**-**	**38**
8	1	Пружина	317065	**-**	**38**
9	1	Болт	117578	**-**	**38**
10	2	Муфта	522418	**-**	**48**
11	2	Патрубок удлинительный	147329	**-**	**49**
12	2	Муфта	122418	**-**	**48**
13	1	Цилиндр	121779-168	**-**	**45**
14	1	Башмак якорный	116703	**-**	**60**
15	1	Корпус всасывающего клапана	118506	**-**	**54**
16	1	Шарик	301155	**V11-225**	**40**
17	1	Седло	109078	**V11-225**	**40**
18	1	Втулка	111420	**-**	**37**
19	1	Кольцо упорное	111413	**-**	**37**
20	1	Шпиндель анкерный	111416	**-**	**37**

Присоединительные резьбы

Обозначение	Резьба
К1	**НКТ 73 ГОСТ 633-80**
К2	**НКТ 73 ГОСТ 633-80**
К3	**¾-API-2A резьба насосной штанги API-11B**

Примечания.
По заказу потребителя насосы могут быть поставлены в коррозионно-стойком исполнении.

НАСОС ТРУБНЫЙ КОРРОЗИОННО-СТОЙКИЙ С МЕХАНИЧЕСКИМ КРЕПЛЕНИЕМ ВСАСЫВАЮЩЕГО КЛАПАНА 25-225-ТНМ

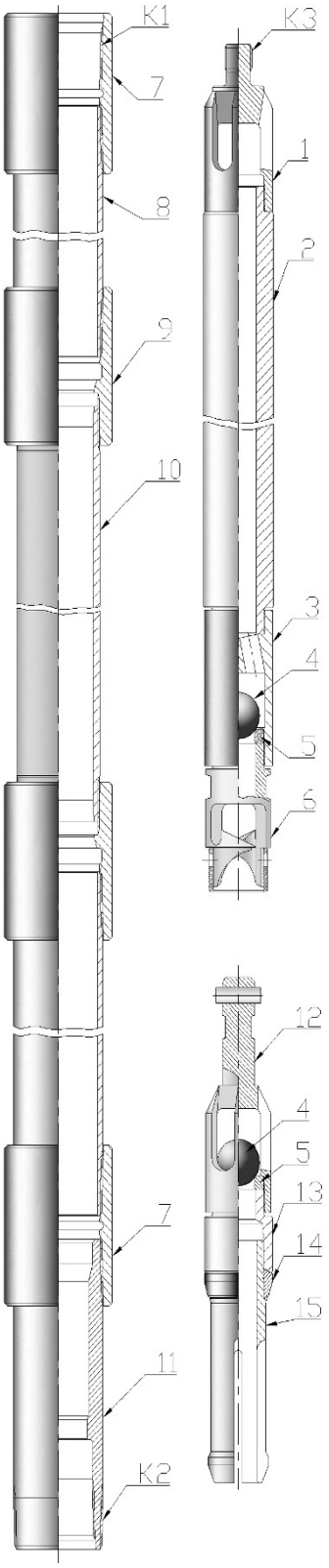

Поз.	Кол.	Наименование	Номер чертежа	Обозначение API	Страница каталога
1	1	Корпус клапана открытый	118501CR	**C11-25**	**54**
2	1	Плунжер	120625	**P21-225**	**46**
3	1	Корпус клапана закрытый	147267CR	**-**	**54**
4	2	Шарик	301155	**V11-225**	**40**
5	2	Седло	109078	**V11-225**	**40**
6	1	Ловитель	АКС 207.00.02.000	**-**	**62**
7	2	Муфта	522418CR	**-**	**48**
8	2	Патрубок удлинительный	147329CR	**-**	**49**
9	2	Муфта	122418CR	**-**	**48**
10	1	Цилиндр	121779-168	**-**	**45**
11	1	Башмак якорный	116703CR	**-**	**60**
12	1	Корпус всасывающего клапана	АКС 207.00.01.000	**-**	**54**
13	1	Втулка	111420CR	**-**	**52**
14	1	Кольцо упорное	111413CR	**-**	**37**
15	1	Шпиндель анкерный	111416CR	-	**37**

Присоединительные резьбы

Обозначение	Резьба
К1	**НКТ 73 ГОСТ 633-80**
К2	**НКТ 73 ГОСТ 633-80**
К3	**¾-API-2A резьба насосной штанги API-11B**

Примечания.

По заказу потребителя насосы могут быть поставлены в коррозионно-стойком исполнении.

353240, Российская Федерация, Краснодарский край, ст. Северская, ул. Вокзальная,37
тел./факс: (86166) 2-53-19, 2-53-18 e-mail: info@rknm.ru, com@rknm.ru web: www.rknm.ru

НАСОС ТРУБНЫЙ С МЕХАНИЧЕСКИМ КРЕПЛЕНИЕМ ВСАСЫВАЮЩЕГО КЛАПАНА 30-275-ТНМ

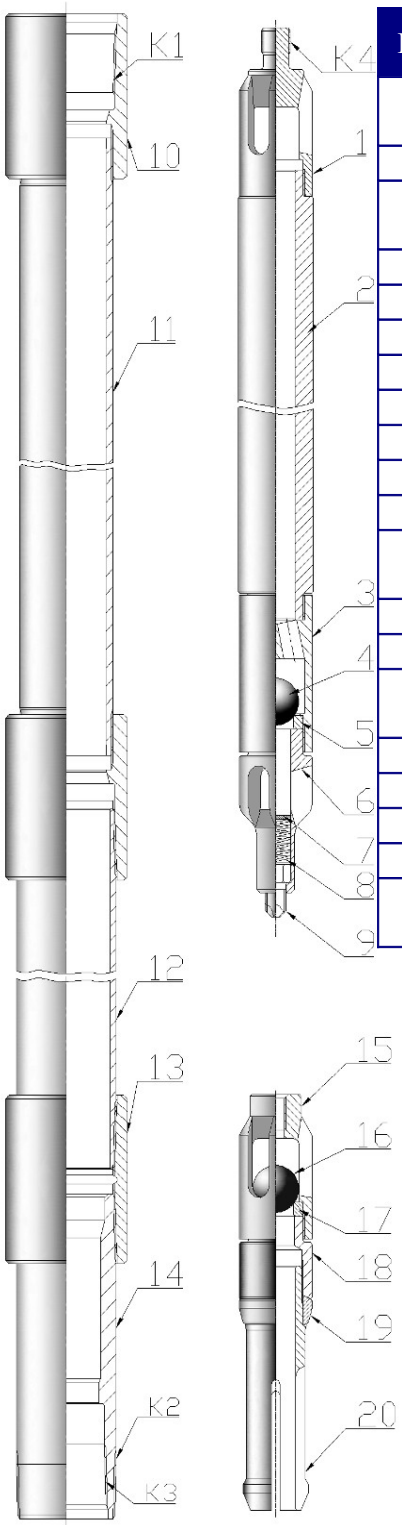

Поз.	Кол.	Наименование	Номер чертежа	Обозначение API	Страница каталога
1	1	Корпус клапана открытый	АКС 082.00.006	**С11-30**	**54**
2	1	Плунжер	АКС 082.00.007	**Р21-275**	**46**
3	1	Корпус клапана закрытый	АКС 082.00.008	**С13-275**	**54**
4	1	Шарик	АКС 082.00.009	**V11-250**	**40**
5	1	Седло	АКС 082.00.010	**V11-250**	**40**
6	1	Корпус	АКС 082.00.011	-	**38**
7	1	Диск	117579	-	**38**
8	1	Пружина	317065	-	**38**
9	1	Болт	117578	-	**38**
10	2	Муфта	АКС 082.00.001	-	**48**
11	1	Цилиндр	АКС 082.00.002	-	**45**
12	1	Патрубок удлинительный	АКС 082.00.003	-	**49**
13	1	Муфта	АКС 082.00.004	-	**48**
14	1	Башмак якорный	АКС 082.00.005	-	**60**
15	1	Корпус всасывающего клапана	АКС 082.00.015	-	**54**
16	1	Шарик	АКС 082.00.009	**V11-250**	**40**
17	1	Седло	АКС 082.00.010	**V11-250**	**40**
18	1	Втулка	АКС 082.00.016	-	**37**
19	1	Кольцо упорное	АКС 082.00.017	-	**37**
20	1	Шпиндель анкерный	АКС 082.00.018	-	**37**

Присоединительные резьбы

Обозначение	Резьба
К1	**НКТ 89 ГОСТ 633-80**
К2	**НКТ 89 ГОСТ 633-80**
К3	**НКТ 73 ГОСТ 633-80**
К4	**¾-API-2A резьба насосной штанги API-11B**

Примечания.

По заказу потребителя насосы могут быть поставлены в коррозионно-стойком исполнении.

НАСОС ТРУБНЫЙ С УВЕЛИЧЕННЫМ ВСАСЫВАЮЩИМ КЛАПАНОМ 30-275-THMS

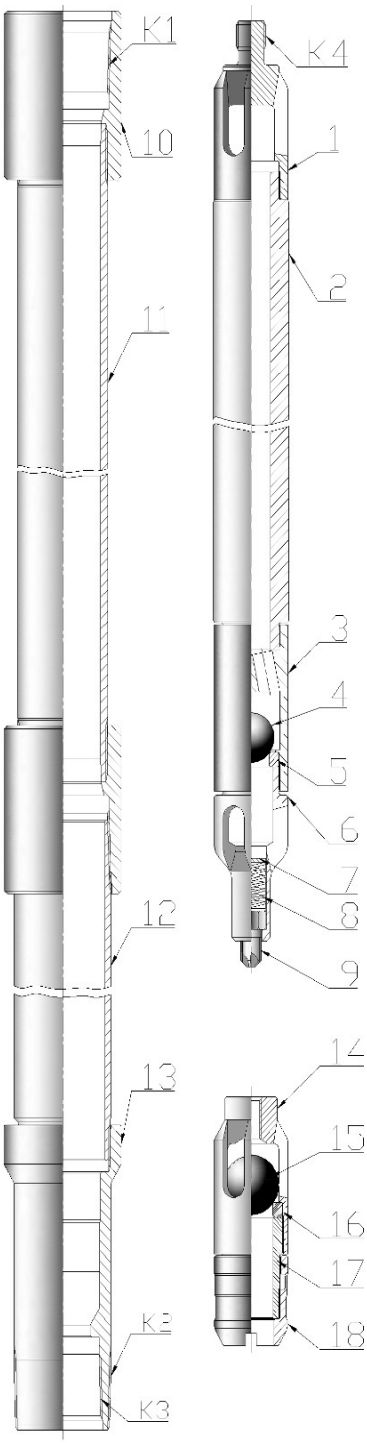

Поз.	Кол.	Наименование	Номер чертежа	Обозначение API	Страница каталога
1	1	Корпус клапана открытый	АКС 082.00.006	**C11-30**	**54**
2	1	Плунжер	АКС 082.00.007	**P21-275**	**46**
3	1	Корпус клапана закрытый	АКС 082.00.008	**C13-275**	**54**
4	1	Шарик	АКС 082.00.009	**V11-250**	**40**
5	1	Седло	АКС 082.00.010	**V11-250**	**40**
6	1	Корпус	АКС 082.00.011	**-**	**38**
7	1	Диск	117579	**-**	**38**
8	1	Пружина	317065	**-**	**38**
9	1	Болт	117578	**-**	**38**
10	2	Муфта	АКС 082.00.001	**-**	**48**
11	1	Цилиндр	АКС 082.00.002	**-**	**45**
12	1	Патрубок удлинительный	АКС 082.00.003	**-**	**49**
13	1	Башмак якорный	АКС 122.00.00.004	**-**	**60**
14	1	Корпус всасывающего клапана	АКС 122.00.00.015	**-**	**54**
15	1	Шарик	АКС 122.00.00.019	**-**	**40**
16	1	Седло	АКС 122.00.00.018	**-**	**40**
17	1	Тяга	АКС 122.00.00.016	**-**	**62**
18	1	Опора	АКС 122.00.00.017	**-**	**63**

Присоединительные резьбы

Обозначение	Резьба
К1	**НКТ 89 ГОСТ 633-80**
К2	**НКТ 89 ГОСТ 633-80**
К3	**НКТ 73 ГОСТ 633-80**
К4	**¾-API-2A резьба насосной штанги API-11B**

Примечания.

По заказу потребителя насосы могут быть поставлены в коррозионно-стойком исполнении.

353240, Российская Федерация, Краснодарский край, ст. Северская, ул. Вокзальная,37
тел./факс: (86166) 2-53-19, 2-53-18 e-mail: info@rknm.ru, com@rknm.ru web: www.rknm.ru

НАСОС ТРУБНЫЙ С МУФТОЙ «ПОД КОЖУХ» И СЛИВНЫМ КЛАПАНОМ 25/30-125-ТНМК

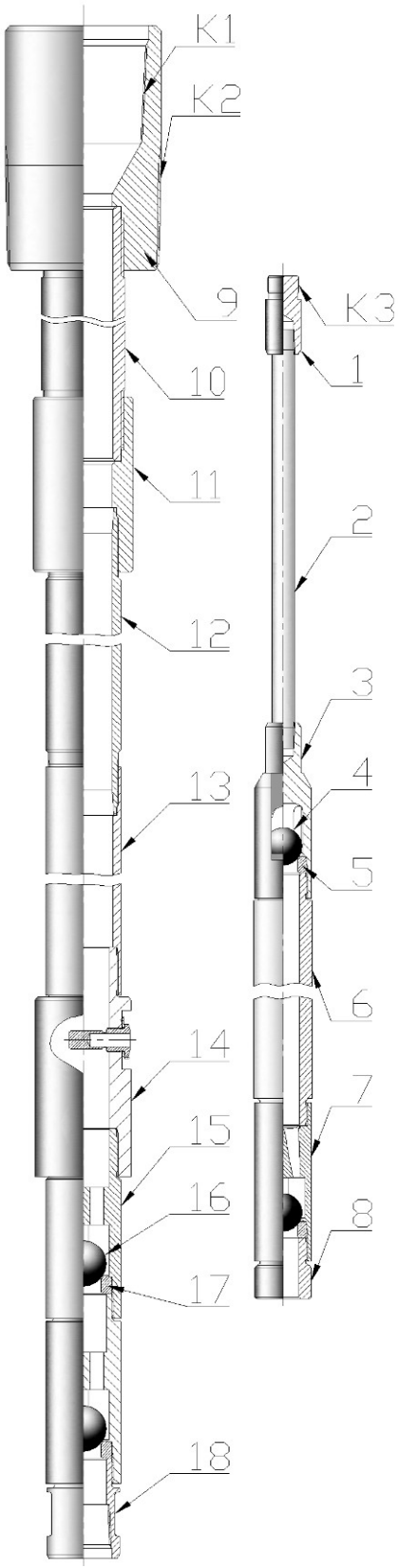

Поз.	Кол.	Наименование	Номер чертежа	Обозначение API	Страница каталога
1	1	Втулка	110263	**B21-20**	**52**
2	1	Стержень	119487	**-**	**53**
3	1	Корпус клапана открытый	120034	**C12-125**	**54**
4	2	Шарик	307978	**V11-125**	**40**
5	2	Седло	115229	**V11-125**	**40**
6	1	Плунжер	120607	**P21-125**	**46**
7	1	Корпус клапана закрытый	146808	**C13-125**	**54**
8	1	Держатель седла клапана	120206	**P12-125**	**55**
9	1	Муфта верхняя	327389	**-**	**48**
10	1	Патрубок удлинительный	913043	**-**	**49**
11	1	Муфта	920043	**-**	**48**
12	1	Цилиндр	B12125-14	**-**	**45**
13	1	Муфта удлинительная	120043	**C31-125**	**48**
14	1	Клапан сливной	АКС 50.01.000	**-**	**39**
15	2	Корпус клапана закрытый	146814-К	**-**	**54**
16	2	Шарик	301147	**V11-175**	**40**
17	2	Седло	108993	**V11-175**	**40**
18	1	Держатель седла клапана	120213	**B22-20**	**55**

Присоединительные резьбы

Обозначение	Резьба
К1	**НКТ 73 ГОСТ 633-80**
К2	**НКТ 89 ГОСТ 633-80**
К3	**¾-API-2A резьба насосной штанги API-11B**

Примечания.

По заказу потребителя насосы могут быть поставлены в коррозионно-стойком исполнении.

НАСОС ТРУБНЫЙ С МУФТОЙ «ПОД КОЖУХ» И СЛИВНЫМ КЛАПАНОМ 25/25-125-ТНМ1К

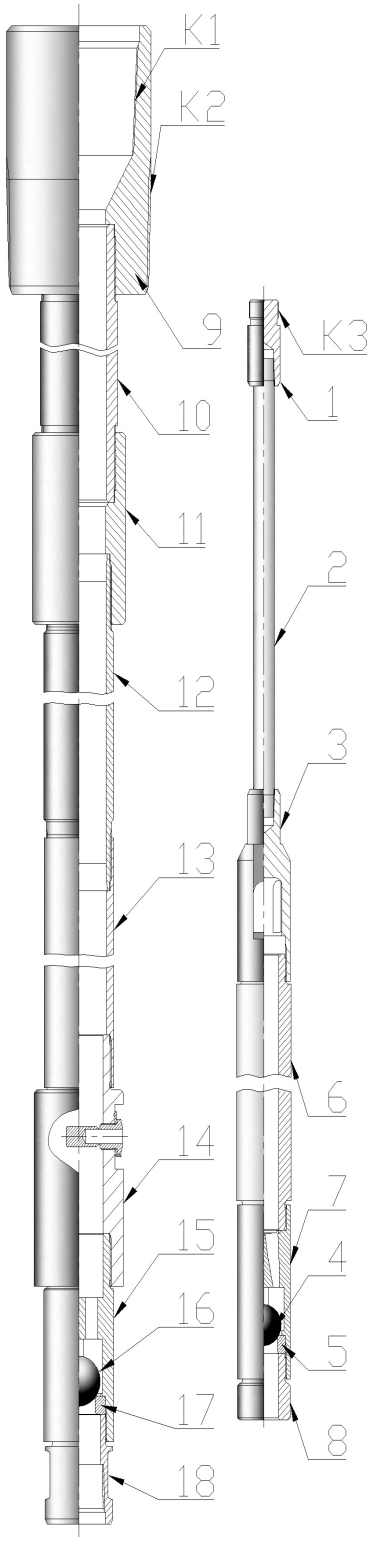

Поз.	Кол.	Наименование	Номер чертежа	Обозначение API	Страница каталога
1	1	Переводник	АКС 157.00.00.001	-	**58**
2	1	Стержень	АКС 157.00.00.002	-	**53**
3	1	Корпус клапана открытый	120034	**С12-125**	**54**
4	1	Шарик	307978	**V11-125**	**40**
5	1	Седло	115229	**V11-125**	**40**
6	1	Плунжер	120607	**Р21-125**	**46**
7	1	Корпус клапана закрытый	146808	**С13-125**	**54**
8	1	Держатель седла клапана	120206	**Р12-125**	**55**
9	1	Муфта верхняя	327389-Н	-	**48**
10	1	Патрубок удли-нительный	913043	-	**49**
11	1	Муфта	920043	-	**45**
12	1	Цилиндр	В12-125-...	-	**45**
13	1	Муфта удлини-тельная	120043	**С31-125**	**48**
14	1	Клапан сливной	АКС 50.01.000		**39**
15	1	Корпус клапана закрытый	146814-К	-	**54**
16	1	Шарик	301147	**V11-175**	**40**
17	1	Седло	108993	**V11-175**	**40**
18	1	Держатель седла клапана	120213	**В22-20**	**55**

Присоединительные резьбы

Обозначение	Резьба
К1	**НКТ 73 ГОСТ 633-80**
К2	**НКТ 73 ГОСТ 633-80**
К3	**Ш19 ГОСТ 13877-68**

Примечания.

По заказу потребителя насосы могут быть поставлены в коррозионно-стойком исполнении.

353240, Российская Федерация, Краснодарский край, ст. Северская, ул. Вокзальная,37
тел./факс: (86166) 2-53-19, 2-53-18 e-mail: info@rknm.ru, com@rknm.ru web: www.rknm.ru

НАСОС ТРУБНЫЙ С МУФТОЙ «ПОД КОЖУХ» И СЛИВНЫМ КЛАПАНОМ 25/30-125-ТНМ1К

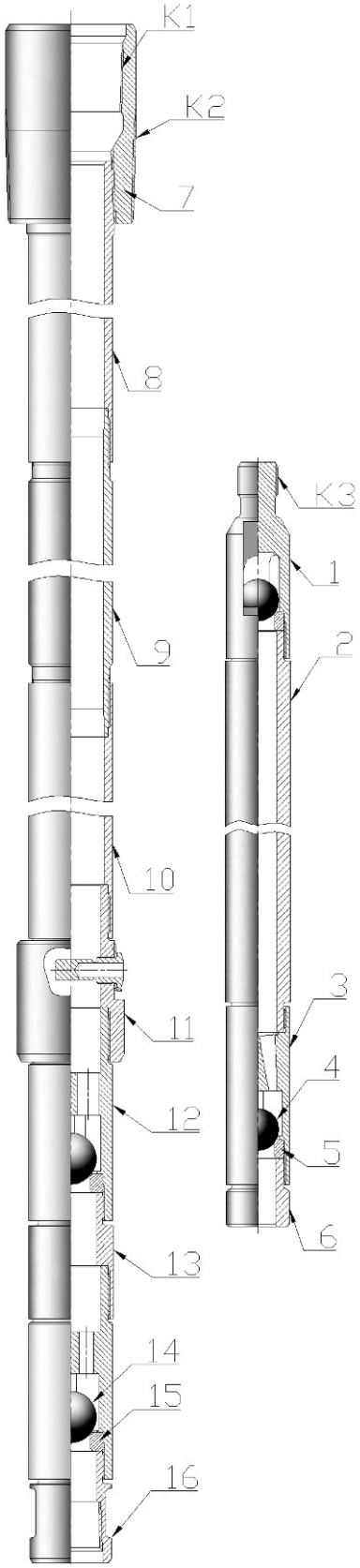

Поз.	Кол.	Наименование	Номер чертежа	Обозначение API	Страница каталога
1	1	Переводник	АКС 157.00.00.001	-	**58**
2	1	Стержень	АКС 157.00.00.002	-	**53**
3	1	Корпус клапана открытый	120034	**С12-125**	**54**
4	1	Шарик	307978	**V11-125**	**40**
5	1	Седло	115229	**V11-125**	**40**
6	1	Плунжер	120607	**Р21-125**	**46**
7	1	Корпус клапана закрытый	146808	**С13-125**	**54**
8	1	Держатель седла клапана	120206	**Р12-125**	**55**
9	1	Муфта верхняя	327389	-	**48**
10	1	Патрубок удлинительный	913043	-	**49**
11	1	Муфта	920043		**45**
12	1	Цилиндр	В12125-14	-	**45**
13	1	Муфта удлинительная	120043	**С31-125**	**48**
14	1	Клапан сливной	АКС 50.01.000	-	**39**
15	1	Корпус клапана закрытый	146814-К	-	**54**
16	1	Шарик	301147	**V11-175**	**40**
17	1	Седло	108993	**V11-175**	**40**
18	1	Держатель седла клапана	120213	**В22-20**	**55**

Присоединительные резьбы

Обозначение	Резьба
К1	**НКТ 73 ГОСТ 633-80**
К2	**НКТ 89 ГОСТ 633-80**
К3	**Ш19 ГОСТ 13877-68**

Примечания.

По заказу потребителя насосы могут быть поставлены в коррозионно-стойком исполнении.

НАСОС ТРУБНЫЙ С МУФТОЙ «ПОД КОЖУХ» И СЛИВНЫМ КЛАПАНОМ 25/30-175-ТНМК

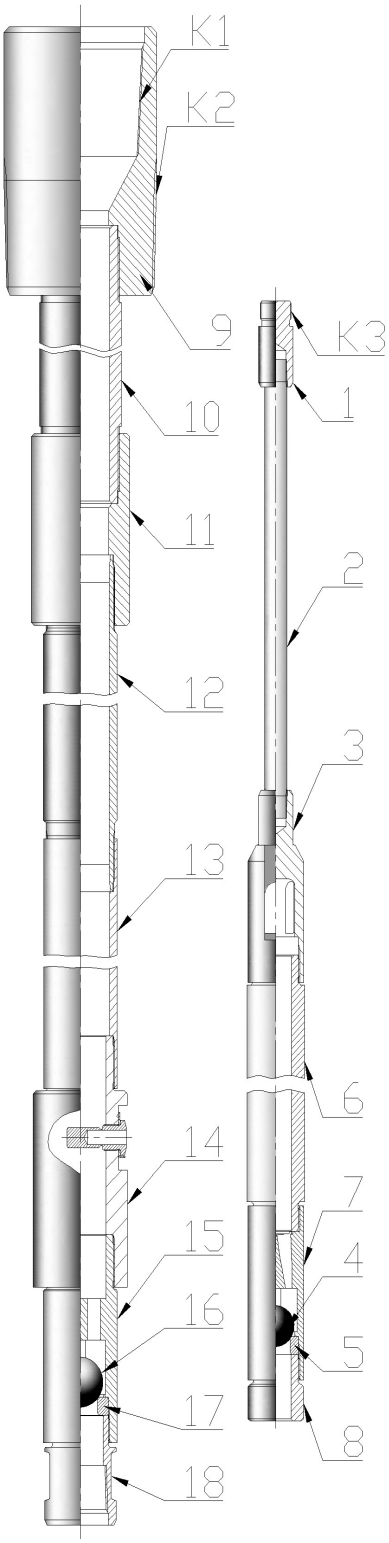

Поз.	Кол.	Наименование	Номер чертежа	Обозначение API	Страница каталога
1	1	Корпус клапана открытый	118500	**C11-20**	**54**
2	1	Плунжер	120617	**P21-175**	**46**
3	1	Корпус клапана закрытый	146812-К	**C13-175**	**54**
4	2	Шарик	301147	**V11-175**	**40**
5	2	Седло	108933	**V11-175**	**40**
6	1	Держатель седла клапана	120208	**P12-175**	**55**
7	1	Муфта верхняя	АКС 096.00.00.001	**-**	**48**
8	1	Патрубок удлинительный	АКС 096.00.00.002	**-**	**49**
9	1	Цилиндр	121011-168	**-**	**45**
10	1	Муфта удлинительная	120045	**C31-175**	**48**
11	1	Клапан сливной	АКС 134.00.00.000	**-**	**39**
12	2	Корпус клапана закрытый	121765-К	**C14-25**	**54**
13	1	Переводник	АКС 51.00.001		
14	2	Шарик	301155	**V11-225**	**40**
15	2	Седло	109078	**V11-225**	**40**
16	1	Держатель седла клапана	120214	**B22-25**	**55**

Присоединительные резьбы

Обозначение	Резьба
К1	**НКТ 73 ГОСТ 633-80**
К2	**НКТ 89 ГОСТ 633-80**
К3	**¾-API-2A резьба насосной штанги API-11B**

Примечания.

По заказу потребителя насосы могут быть поставлены в коррозионно-стойком исполнении.

353240, Российская Федерация, Краснодарский край, ст. Северская, ул. Вокзальная,37
тел./факс: (86166) 2-53-19, 2-53-18 e-mail: info@rknm.ru, com@rknm.ru web: www.rknm.ru

НАСОС ТРУБНЫЙ С МУФТОЙ «ПОД КОЖУХ» И СЛИВНЫМ КЛАПАНОМ 25/30-175-ТНМ1К

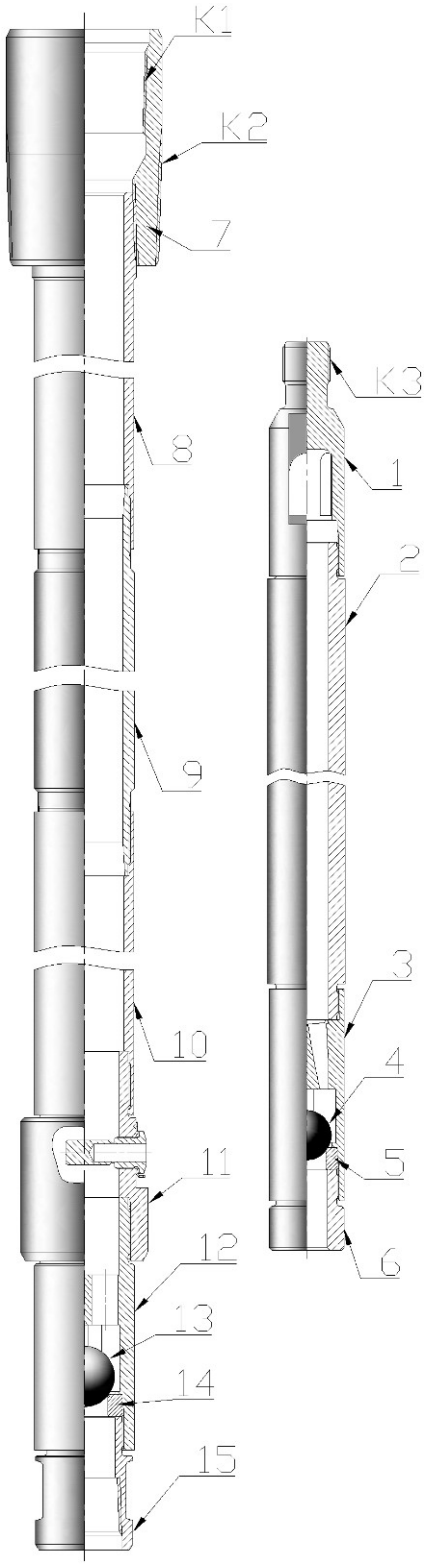

Поз.	Кол.	Наименование	Номер чертежа	Обозначение API	Страница каталога
1	1	Корпус клапана открытый	118500	**C11-20**	**54**
2	1	Плунжер	120617	**P21-175**	**46**
3	1	Корпус клапана закрытый	146812-К	**C13-175**	**54**
4	1	Шарик	301147	**V11-175**	**40**
5	1	Седло	108933	**V11-175**	**40**
6	1	Держатель седла клапана	120208	**P12-175**	**55**
7	1	Муфта верхняя	АКС 096.00.00.001	**-**	**48**
8	1	Патрубок удлинительный	АКС 096.00.00.002	**-**	**49**
9	1	Цилиндр	121011-168	**-**	**45**
10	1	Муфта удлинительная	120045	**C31-175**	**48**
11	1	Клапан сливной	АКС 134.00.00.000		**39**
12	1	Корпус клапана закрытый	121765-К	**C14-25**	**54**
13	1	Шарик	301155	**V11-225**	**40**
14	1	Седло	109078	**V11-225**	**40**
15	1	Держатель седла клапана	120214	**B22-25**	**55**

Присоединительные резьбы

Обозначение	Резьба
К1	**НКТ 73 ГОСТ 633-80**
К2	**НКТ 89 ГОСТ 633-80**
К3	**¾-API-2A резьба насосной штанги API-11B**

Примечания.

По заказу потребителя насосы могут быть поставлены в коррозионно-стойком исполнении.

НАСОС ТРУБНЫЙ СО СЛИВНЫМ КЛАПАНОМ 25-225-ТНМК

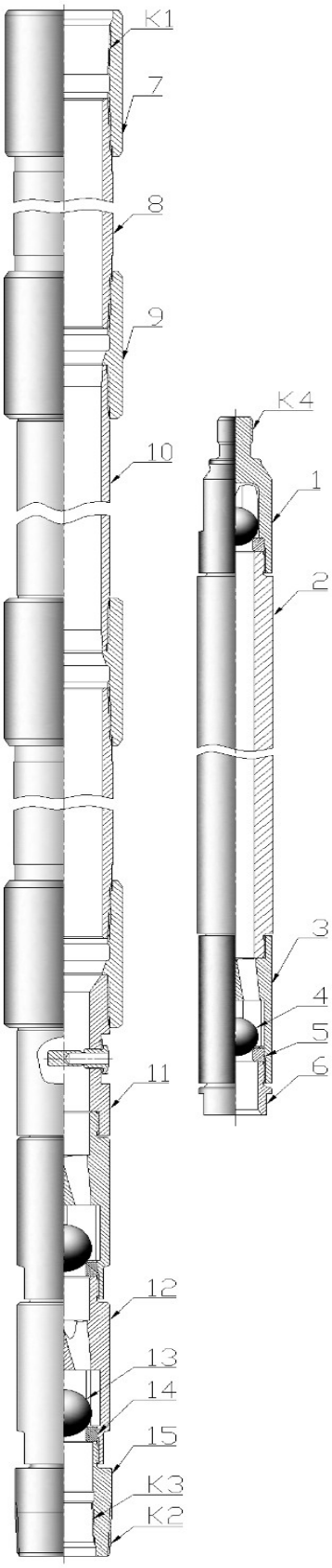

Поз.	Кол.	Наименование	Номер чертежа	Обозначение API	Страница каталога
1	1	Корпус клапана открытый	118501	**C11-25**	**54**
2	1	Плунжер	120625	**P21-225**	**46**
3	1	Корпус клапана закрытый	147267-К	**C13-225**	**54**
4	2	Шарик	301155	**V11-225**	**40**
5	2	Седло	109078	**V11-225**	**40**
6	1	Держатель седла клапана	АКС 094.01.00.001	**P12-225**	**55**
7	1	Муфта верхняя	АКС 094.02.00.006	**-**	**48**
8	2	Патрубок удлинительный	117859	**-**	**49**
9	3	Муфта	122418	**-**	**45**
10	1	Цилиндр	121779-168	**-**	**45**
11	1	Клапан сливной	АКС 135.00.00.000		**39**
12	2	Корпус клапана закрытый	АКС 094.02.00.002	**C14-25**	**54**
13	2	Шарик	-	**V11-250**	**40**
14	2	Седло	АКС 082.00.010	**V11-250**	**40**
15	1	Держатель седла клапана	АКС 094.02.00.001	-	**55**

Присоединительные резьбы

Обозначение	Резьба
К1	**НКТ 73 ГОСТ 633-80**
К2	**НКТ 73 ГОСТ 633-80**
К3	**НКТ 48 ГОСТ 633-80**
К4	**¾-API-2A резьба насосной штанги API-11B**

Примечания.

По заказу потребителя насосы могут быть поставлены в коррозионно-стойком исполнении.

353240, Российская Федерация, Краснодарский край, ст. Северская, ул. Вокзальная,37
тел./факс: (86166) 2-53-19, 2-53-18 e-mail: info@rknm.ru, com@rknm.ru web: www.rknm.ru

НАСОС ТРУБНЫЙ СО СЛИВНЫМ КЛАПАНОМ 25-225-ТНМ1К

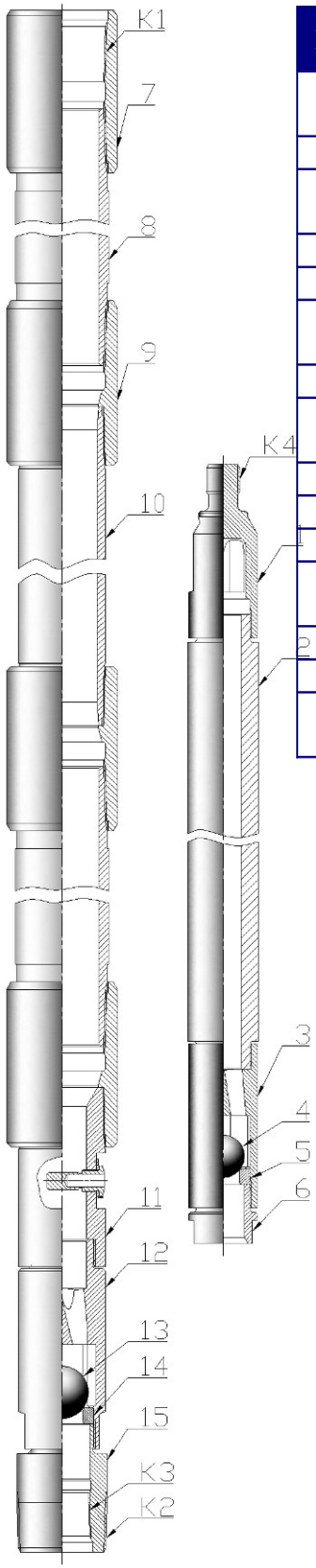

Поз.	Кол.	Наименование	Номер чертежа	Обозначение API	Страница каталога
1	1	Корпус клапана открытый	118501	**C11-25**	**54**
2	1	Плунжер	120625	**P21-225**	**46**
3	1	Корпус клапана закрытый	147267-К	**C13-225**	**54**
4	1	Шарик	301155	**V11-225**	**40**
5	1	Седло	109078	**V11-225**	**40**
6	1	Держатель седла клапана	АКС 094.01.00.001	**P12-225**	**55**
7	1	Муфта верхняя	АКС 094.02.00.006	**-**	**48**
8	2	Патрубок удлинительный	117859	**-**	**49**
9	3	Муфта	122418	**-**	**45**
10	1	Цилиндр	121779-168	**-**	**45**
11	1	Клапан сливной	АКС 135.00.00.000		**39**
12	1	Корпус клапана закрытый	АКС 094.02.00.002	**C14-25**	**54**
13	1	Шарик	-	**V11-250**	**40**
14	1	Седло	АКС 082.00.010	**V11-250**	**40**
15	1	Держатель седла клапана	АКС 094.02.00.001	-	**55**

Присоединительные резьбы

Обозначение	Резьба
К1	**НКТ 73 ГОСТ 633-80**
К2	**НКТ 73 ГОСТ 633-80**
К3	**НКТ 48 ГОСТ 633-80**
К4	**¾-API-2A резьба насосной штанги API-11B**

Примечания.

По заказу потребителя насосы могут быть поставлены в коррозионно-стойком исполнении.

УЗЛЫ НАСОСОВ

353240, Российская Федерация, Краснодарский край, ст. Северская, ул. Вокзальная,37
тел./факс: (86166) 2-53-19, 2-53-18 e-mail: info@rknm.ru, com@rknm.ru web: www.rknm.ru

МЕХАНИЧЕСКИЙ ВЕРХНИЙ УЗЕЛ КРЕПЛЕНИЯ ПО API НАСОСОВ RHAM

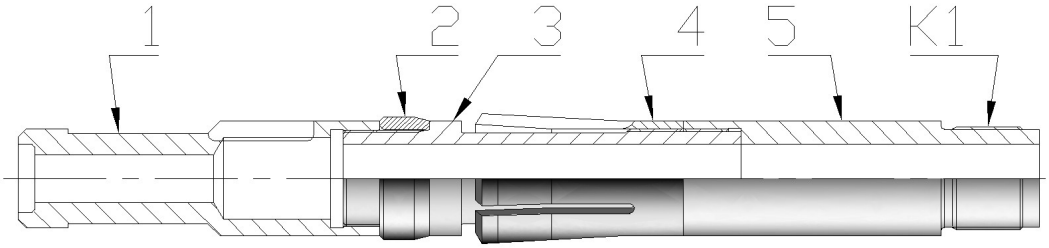

Обозначение насоса	Номер чертежа	Обозначение API	Присоединительная резьба	Детали		
				Поз.	**Наименование**	Номер чертежа
20-125-RHAM 25-125- RHAM 20-106-RHAM	124882	S21-20	1,5084-14НС-3	1	Направляющая штока	120141
				2	Гнездовое кольцо	124890
				3	Сердечник фиксатора	124887
				4	Фиксатор	124888
				5	Втулка	124886
25-175- RHAM 25-150-RHAM	121974	S21-25	2,0870-16НС-3	1	Направляющая штока	120142
				2	Гнездовое кольцо	121911
				3	Сердечник фиксатора	121913
				4	Фиксатор	121915
				5	Втулка	121914
30-225-RHAM	893000	S21-30	2,1095-11½НС-3	1	Направляющая штока	893001
				2	Гнездовое кольцо	893002
				3	Сердечник фиксатора	893003
				4	Фиксатор	893004
				5	Втулка	893005

ЗАМКОВАЯ ОПОРА ПО API НАСОСОВ RHAM

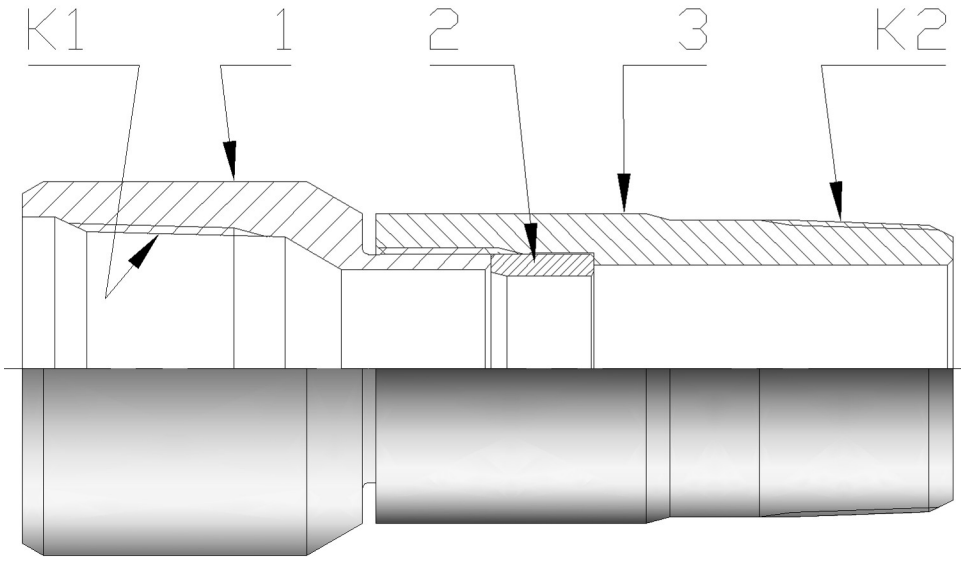

Обозначение насоса	Номер чертежа	Обозначе-ние API	Резьбы		Детали		
			К1	**К2**	**Поз**	**Наименование**	Номер чертежа
20-106-RHAM 20-125-RHAM	124883	N14-20	НКТ 60 ГОСТ 633	НКТ 60 ГОСТ 633	1	Втулка верхняя	270446
					2	Седло	124889
					3	Втулка нижняя	270447
25-125-RHAM	124883-01	-	НКТ 73 ГОСТ 633	НКТ 73 ГОСТ 633	1	Втулка верхняя	270446-01
					2	Седло	124889
					3	Втулка нижняя	270447-01
25-150-RHAM 25-175-RHAM	121973	N14-25	НКТ 73 ГОСТ 633	НКТ 73 ГОСТ 633	1	Втулка верхняя	270445
					2	Седло	124912
					3	Втулка нижняя	270444
30-225-RHAM	533000	N14-30	НКТ 89 ГОСТ 633	НКТ 89 ГОСТ 633	1	Втулка верхняя	533001
					2	Седло	533002
					3	Втулка нижняя	533003

353240, Российская Федерация, Краснодарский край, ст. Северская, ул. Вокзальная,37
тел./факс: (86166) 2-53-19, 2-53-18 e-mail: info@rknm.ru, com@rknm.ru web: www.rknm.ru

МЕХАНИЧЕСКИЙ ВЕРХНИЙ УЗЕЛ КРЕПЛЕНИЯ ПО ОСТ НАСОСОВ RHAM

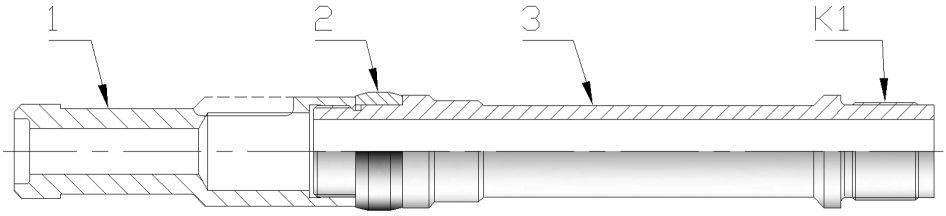

Обозначение насоса	Присоединительная резьба	Детали		
		Поз.	**Наименование**	Номер чертежа
20-125-RHAM	1,5084-14НС-3	1	Направляющая штока	120141
		2	Гнездовое кольцо	524890
		3	Сердечник фиксатора	524887
25-175- RHAM	2,0870-16НС-3	1	Направляющая штока	120142
		2	Гнездовое кольцо	521911
		3	Сердечник фиксатора	521913

ЗАМКОВАЯ ОПОРА ПО ОСТ НАСОСОВ RHAM

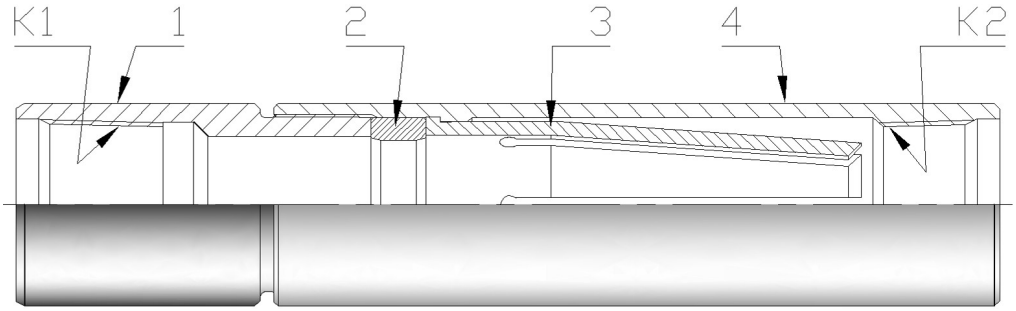

Обозначение насоса	Номер чертежа	Резьбы		Детали		
		К1	**К2**	**Поз**	**Наименование**	Номер чертежа
20-125-RHAM	237.071.000	НКТ 60 ГОСТ 633	НКТ 60 ГОСТ 633	1	Переводник	237.071.001
				2	Кольцо	237.071.002
				3	Цанга	237.071.003
				4	Муфта	237.071.004
25-175-RHAM	237.071.000-01	НКТ 73 ГОСТ 633	НКТ 73 ГОСТ 633	1	Переводник	237.071.001-01
				2	Кольцо	237.071.002-01
				3	Цанга	237.071.003-01
				4	Муфта	237.071.004-01

353240, Российская Федерация, Краснодарский край, ст. Северская, ул. Вокзальная,37
тел./факс: (86166) 2-53-19, 2-53-18 e-mail: info@rknm.ru, com@rknm.ru web: www.rknm.ru

МЕХАНИЧЕСКИЙ НИЖНИЙ УЗЕЛ КРЕПЛЕНИЯ ПО API

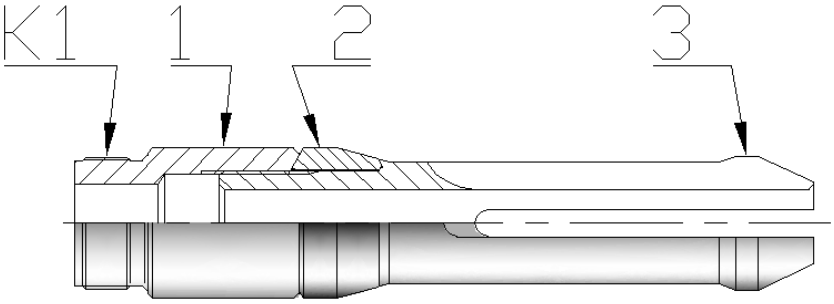

Обозначение насоса	Номер чертежа	Обозначение API	Присоединительная резьба	Детали		
				Поз.	**Наименование**	Номер чертежа
20-125-RHBM 25-125-RHBM 20-175-THM 25-175-THM	111406	S22-20	1,4704-14НС-3	1	Втулка	111419
				2	Кольцо упорное	111446
				3	Шпиндель анкерный	111415
25-175-RHBM 25-225-THM	111395	S22-25	1,8024-14НС-3	1	Втулка	111420
				2	Кольцо упорное	111413
				3	Шпиндель анкерный	111416
30-275 THM	АКС 082.01.000	-	2,1095-11½ НС	1	Втулка	АКС 082.00.016
				2	Кольцо упорное	АКС 082.00.017
				3	Шпиндель анкерный	АКС 082.00.018

УЗЕЛ СЪЕМА ВСАСЫВАЮЩЕГО КЛАПАНА ПО API

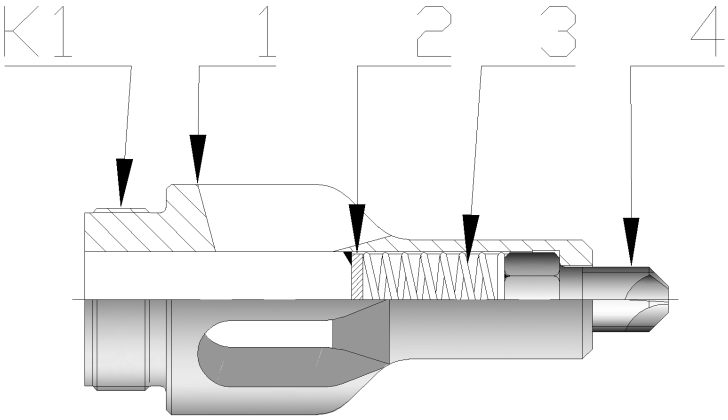

Обозначение насоса	Номер чертежа	Обозначение API	Присоединительная резьба	Детали		
				Поз.	**Наименование**	Номер чертежа
20-175-THM 25-175-THM	117645	P31-175	1,4704-14HC-3	1	Корпус	117647
				2	Диск	117579
				3	Пружина	317065
				4	Болт	117578
25-225-THM	117646	P31-225	1,8024-14HC-3	1	Корпус	117648
				2	Диск	117579
				3	Пружина	317065
				4	Болт	117578
30-275-THM 30-275-THMS	-	P31-275	2,1095-11½HC-3	1	Корпус	АКС 082.00.011
				2	Диск	117579
				3	Пружина	317065
				4	Болт	117578

353240, Российская Федерация, Краснодарский край, ст. Северская, ул. Вокзальная,37
тел./факс: (86166) 2-53-19, 2-53-18 e-mail: info@rknm.ru, com@rknm.ru web: www.rknm.ru

СЛИВНОЙ КЛАПАН КС-125/175/225

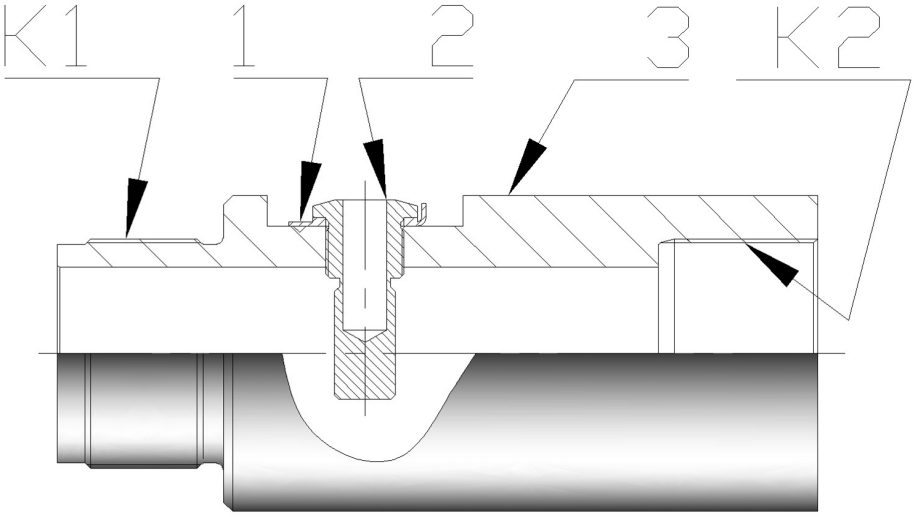

Обозначение насоса	Номер чертежа	Резьбы		Детали		
		К1	**К2**	**Поз**	**Наименование**	Номер чертежа
25/25-125-ТНМ1К 25/30-125-ТНМК 25/30-125-ТНМ1К	АКС 50.01.000	1,5730-16НС-3	1,5730-16НС-3	1	Кольцо	АКС 50.01.003
				2	Сбивной элемент	АКС 50.01.002
				3	Корпус	АКС 50.01.001
25/30-175-ТНМК 25/30-175-ТНМ1К	АКС 134.00.00.000	2,0870-16НС-3	2,0870-16НС-3	1	Кольцо	АКС 094.02.00.004
				2	Сбивной элемент	АКС 094.02.00.005
				3	Корпус	АКС 134.00.00.001
25-225-ТНМК 25-225-ТНМ1К	АКС 135.00.00.000	2,7380-11½ НС-3	2,7380-11½ НС-3	1	Кольцо	АКС 094.02.00.004
				2	Сбивной элемент	АКС 094.02.00.005
				3	Корпус	АКС 135.00.00.001

КЛАПАННАЯ ПАРА (СЕДЛО-ШАРИК) СТАНДАРТНОГО И УВЕЛИЧЕННОГО ИСПОЛНЕНИЯ

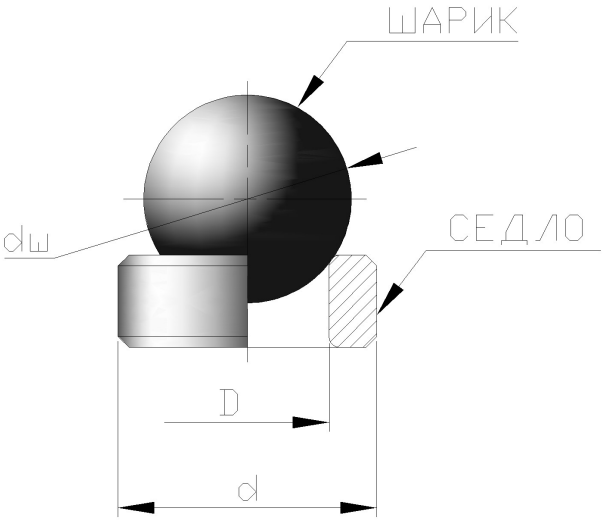

Обозначение по API	Шарик		Седло		
	Номер детали	**$d_ш$, мм**	Номер детали	**D, мм**	**d, мм**
V11-105	АКС 238.00.00.006	15,875	АКС 238.00.00.004	11,89	20,14
V11-125	307978	19,050	115229	14,2	23,32
V11-150	АКС 240.00.00.006	23,812	АКС 240.00.00.004	17,02	29,67
V11-175	301147	28,575	108993	22,4	35,26
V11-225	301155	34,925	109078	26,9	43,69
V11-250	АКС 082.00.009	42,862	АКС 082.00.010	33,2	51,05
-	АКС 122.00.00.019	50,800	АКС 122.00.00.018	40,3	58,00

Исполнения клапанных пар:

- SS – нержавеющая сталь;
- ST – кобальтовый сплав;
- TC-1 – карбидное исполнение (карбиды никеля, титана, вольфрама).

При заказе исполнение указывается после номера детали.

353240, Российская Федерация, Краснодарский край, ст. Северская, ул. Вокзальная,37
тел./факс: (86166) 2-53-19, 2-53-18 e-mail: info@rknm.ru, com@rknm.ru web: www.rknm.ru

УЗЛЫ НАСОСОВ ИСПОЛЬЗУЕМЫЕ С ШГН

ФИЛЬТР ЗАЩИТНЫЙ

Диаметр насоса	Номер чертежа	Наружный диаметр D, мм	Длина L, мм	Резьба К1
31,75 мм (1 1/4") 125	ПФ 00.001	33,28	188	1.000-11 ½ API
44,5 мм (1 3/4") 175	ПФ 00.002	41,98	188	1.250-11 ½ API
57,2 мм (2 1/4") 225	ПФ 00.003	58,5	195	Ду 60 ГОСТ 633-80

353240, Российская Федерация, Краснодарский край, ст. Северская, ул. Вокзальная,37
тел./факс: (86166) 2-53-19, 2-53-18 e-mail: info@rknm.ru, com@rknm.ru web: www.rknm.ru

АВТОМАТИЧЕСКОЕ СЦЕПНОЕ УСТРОЙСТВО

Номер чертежа	Наружный диаметр d, мм	Длина L, мм	Резьба	
			К1	**К2**
АКС 156.00.00.000СБ	50	421	Ш 19 ГОСТ 13877	Ш 19 ГОСТ 13877

Автосцеп предназначен для сцепления колонны насосных штанг с установленным в скважине насосом.

Автосцеп позволяет спускать в скважину трубные насосы в сборе с плунжером, а вставные насосы – совместно с колонной НКТ. При этом исключается засорение клапанов и повреждение плунжеров трубных насосов. Легко достигается герметичность посадки вставного насоса в якорный башмак, т.к. она производится до спуска в скважину.

Примечание: Автосцеп поставляется для любых размеров насосов.

ДЕТАЛИ НАСОСОВ

353240, Российская Федерация, Краснодарский край, ст. Северская, ул. Вокзальная,37
тел./факс: (86166) 2-53-19, 2-53-18 e-mail: info@rknm.ru, com@rknm.ru web: www.rknm.ru

ЦИЛИНДРЫ ДЛЯ ВСТАВНЫХ И ТРУБНЫХ НАСОСОВ

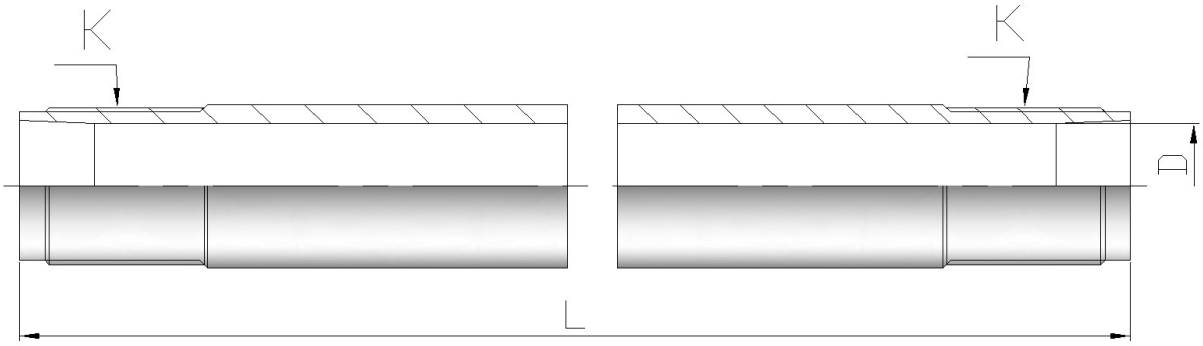

Диаметр насоса	Номер чертежа	Обозначение по API	Внутренний диаметр D, мм	Длина L		Резьба K
				фут	мм	
27 мм (1 1/16”) 106	B12-106	B12-106-14	26,99	14	4267	1.3125-16
31,75 мм (1 1/4") 125	B12-125	B12-125-14	31,75	14	4267	1.5730-16
38,1 мм (1 ½”) 150	B12-150	B12-150-14	38,10	14	4267	1.8750-16
44,5 мм (1 3/4") 175	B12-175	B12-175-14	44,45	14	4267	2.0870-16
57,2 мм (2 1/4") 225	B13-225	B13-225-14	57,15	14	4267	2.7380-11 ½
69,9 мм (2 3/4") 275	B13-275	B13-275-14	69,85	14	4267	3.2380 -11 ½

Примечания.

1 Материал цилиндров:

- углеродистая сталь;
- монель-металл (коррозионно-стойкое исполнение).

2 Покрытие внутренней поверхности цилиндров – твердый хром 80 HRA

По заказу потребителя цилиндры могут быть изготовлены другой длины, кратной футам.

ПЛУНЖЕР ГЛАДКИЙ

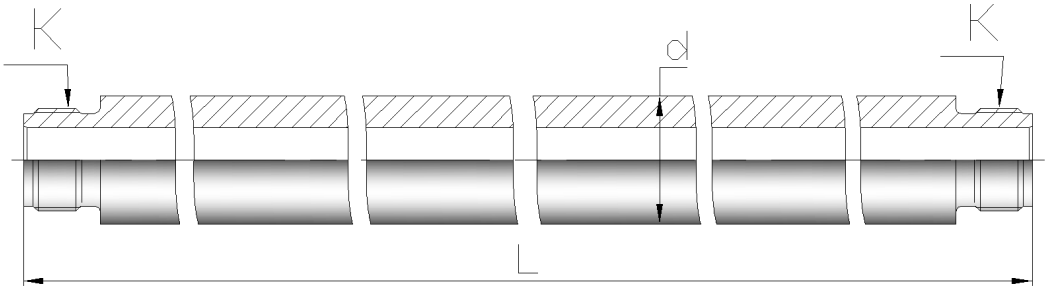

Диаметр насоса	Номер чертежа	Обозначение по API	Наружный диаметр d, мм	Длина L		Резьба К
				фут	мм	
27 мм (1 1/16”) 106	120605-027	P21-106-2	27	2	724	0.8750-14-УНС-3
	120605-039	P21-106-3		3	1029	
	120605-051	P21-106-4		4	1334	
	120605-063	P21-106-5		5	1638	
	120605-075	P21-106-6		6	1943	
31,75 мм (1 1/4") 125	120607-027	P21-125-2	31,75	2	724	1,000-14НС-3
	120607-039	P21-125-3		3	1029	
	120607-051	P21-125-4		4	1334	
	120607-063	P21-125-5		5	1638	
	120607-075	P21-125-6		6	1943	
38,1 мм (1 ½”) 150	120615-027	P21-150-2	38,10	2	724	1.2500-14УНС-3
	120615-039	P21-150-3		3	1029	
	120615-051	P21-150-4		4	1334	
	120615-063	P21-150-5		5	1638	
	120615-075	P21-150-6		6	1943	
44,5 мм (1 3/4") 175	120617-027	P21-175-2	44,45	2	727	1,4704-14НС-3
	120617-039	P21-175-3		3	1032	
	120617-051	P21-175-4		4	1337	
	120617-063	P21-175-5		5	1641	
	120617-075	P21-175-6		6	1946	
57,2 мм (2 1/4") 225	120625-027	P21-225-2	57,15	2	730	1,8024-14НС-3
	120625-039	P21-225-3		3	1035	
	120625-051	P21-225-4		4	1340	
	120625-063	P21-225-5		5	1645	
	120625-075	P21-225-6		6	1950	
69,9 мм (2 3/4") 275	АКС 082.00.007	P21-275-4	69,85	4	1267	2,1095-11 ½ НС-3

353240, Российская Федерация, Краснодарский край, ст. Северская, ул. Вокзальная,37
тел./факс: (86166) 2-53-19, 2-53-18 e-mail: info@rknm.ru, com@rknm.ru web: www.rknm.ru

ПЛУНЖЕР ЖЕЛОБЧАТЫЙ («ПЕСКОБРЕЙ»)

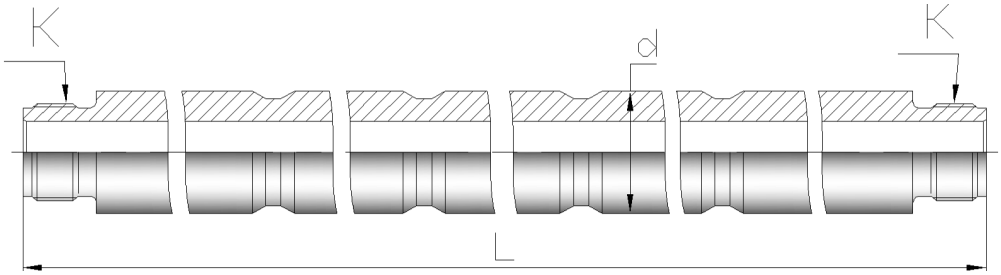

Диаметр насоса	Номер чертежа	Наружный диаметр d, мм	Длина L		Резьба K
			фут	мм	
27 мм (1 1/16”) 106	120605-027П	26,99	2	724	0.8750-14УНС-3
	120605-039П		3	1029	
	120605-051П		4	1334	
	120605-063П		5	1638	
	120605-075П		6	1943	
31,75 мм (1 1/4") 125	120607-027П	31,75	2	724	1.000-14НС-3
	120607-039П		3	1029	
	120607-051П		4	1334	
	120607-063П		5	1638	
	120607-075П		6	1943	
38,1 мм (1 ½”) 150	120615-027П	38,10	2	724	1.2500-14 УНС-3
	120615-039П		3	1029	
	120615-051П		4	1334	
	120615-063П		5	1638	
	120615-075П		6	1943	
44,5 мм (1 3/4") 175	120617-027П	44,45	2	727	1.4704-14НС-3
	120617-039П		3	1032	
	120617-051П		4	1337	
	120617-063П		5	1641	
	120617-075П		6	1946	
57,2 мм (2 1/4") 225	120625-027П	57,15	2	730	1.8024-14НС-3
	120625-039П		3	1035	
	120625-051П		4	1340	
	120625-063П		5	1645	
	120625-075П		6	1950	

МУФТА УДЛИНИТЕЛЬНАЯ

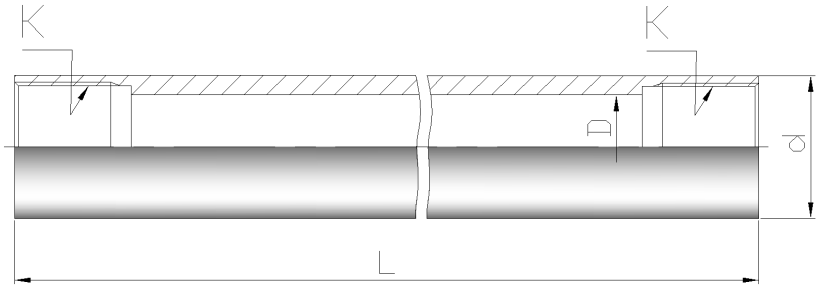

Диаметр насоса	Номер чертежа	Обозначение по API	Наружный диаметр d, мм	Внутренний диаметр D, мм	Длина L		Резьба К
					фут	мм	
27 мм (1 1/16”) 106 31,75 мм (1 1/4") 125	120043-012	C31-125-12	44,7	32,54	1	305	1,5730-16НС-3
	120043-018	C31-125-18			1½	457	
	120043-024	C31-125-24			2	610	
	120043-030	C31-125-30			2½	762	
	120043-036	C31-125-36			3	914	
44,5 мм (1 3/4") 175	120045-012	C31-175-12	57,4	45,24	1	305	2,0870-16НС-3
	120045-018	C31-175-18			1½	457	
	120045-024	C31-175-24			2	610	
	120045-030	C31-175-30			2½	762	
	120045-036	C31-175-36			3	914	

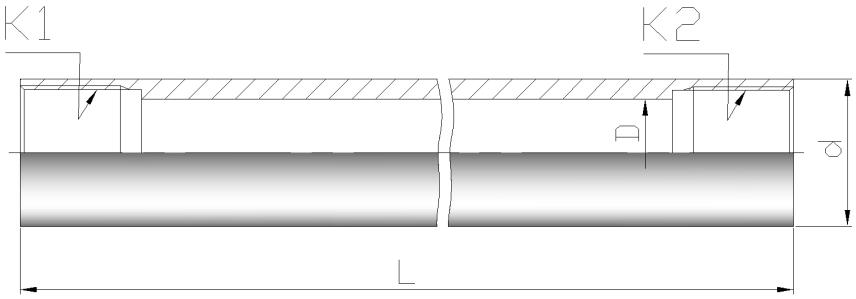

Диаметр насоса	Номер чертежа	Наружный диаметр d, мм	Внутренний диаметр D, мм	Длина L, мм	Резьба	
					К1	**К2**
38,1 мм (1 ½”) 150	АКС 240.0.00.001	57.4	40,46	645	1.8750 -16НС-3	2.0870-16НС-3

Примечания.

По заказу потребителя муфты могут быть изготовлены другой длины, кратной футам.

353240, Российская Федерация, Краснодарский край, ст. Северская, ул. Вокзальная,37
тел./факс: (86166) 2-53-19, 2-53-18 e-mail: info@rknm.ru, com@rknm.ru web: www.rknm.ru

ПАТРУБОК УДЛИНИТЕЛЬНЫЙ

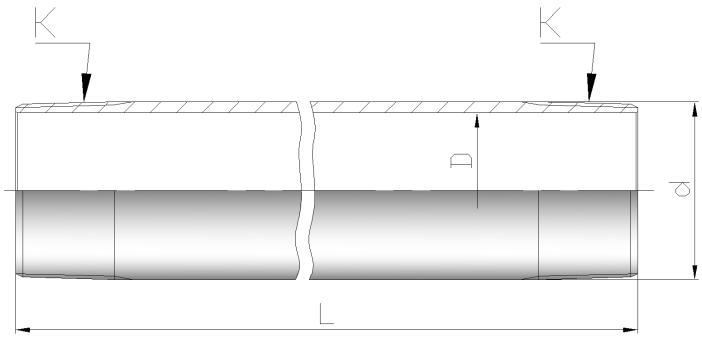

Диаметр насоса	Номер чертежа	Наружный диаметр d, мм	Внутренний диаметр D, мм	Длина L		Резьба К
				фут	мм	
31,75 мм (1 1/4") 125	913043	47,8	33,32	2	570	1,8024-14НС-3
44,5 мм (1 3/4") 175	600302	60,3	50	2	613	НКТ 60 ГОСТ 633
	600301			3	918	
57,2 мм (2 1/4") 225	117859	73	60	2	613	НКТ 73 ГОСТ 633
	147329			3	918	
69,9 мм (2 3/4") 275	АКС 082.00.003	91	75,9	2	610	НКТ 89 ГОСТ 633

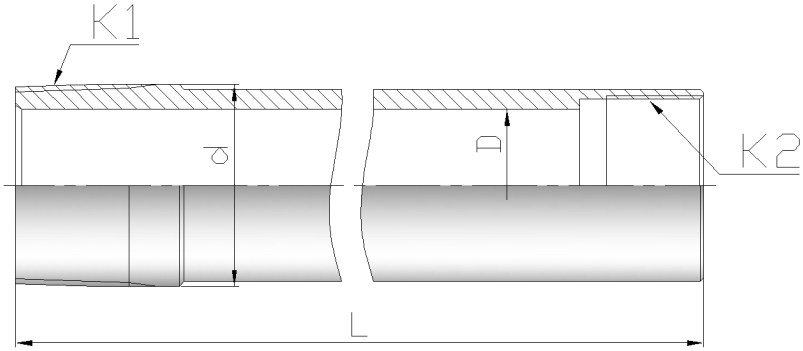

Диаметр насоса	Номер чертежа	Наружный диаметр d, мм	Внутренний диаметр D, мм	Длина L		Резьба К1	Резьба К2
				фут	мм		
44,5 мм (1 3/4") 175	АКС 096.00.00.002	60	45,24	2	610	НКТ 60 ГОСТ 633	2,0870-16Н С-3

Примечания.

По заказу потребителя патрубки могут быть изготовлены другой длины, кратной футам.

МУФТА ВЕРХНЯЯ

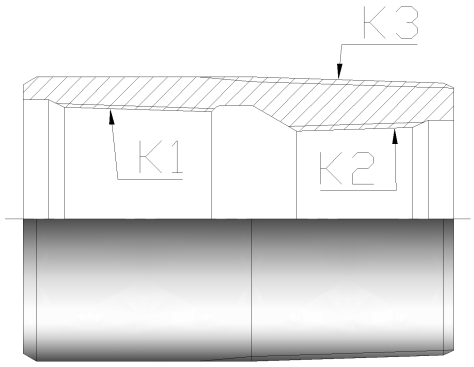

Обозначение насоса	Номер чертежа	Резьбы		
		К1	**К2**	**К3**
25/25-125-ТНМ1К	327389-Н	НКТ 73 ГОСТ 633	1,8024-14НС-3	НКТ 73 ГОСТ 633
25/30-125-ТНМК 25/30-125-ТНМ1К	327389			НКТ 89 ГОСТ 633
25/30-175-ТНМК 25/30-175-ТНМ1К	АКС 096.00.00.001	НКТ 73 ГОСТ 633	НКТ 60 ГОСТ 633	НКТ 89 ГОСТ 633

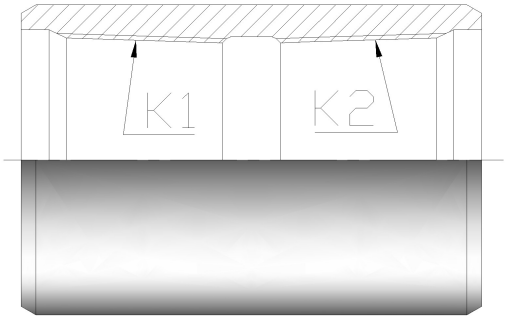

Обозначение насоса	Номер чертежа	Резьбы	
		К1	**К2**
25-225-ТНМК 25-225-ТНМ1К	АКС 094.02.00.006	НКТ 73 ГОСТ 633	НКТ 73 ГОСТ 633

353240, Российская Федерация, Краснодарский край, ст. Северская, ул. Вокзальная,37
тел./факс: (86166) 2-53-19, 2-53-18 e-mail: info@rknm.ru, com@rknm.ru web: www.rknm.ru

МУФТЫ

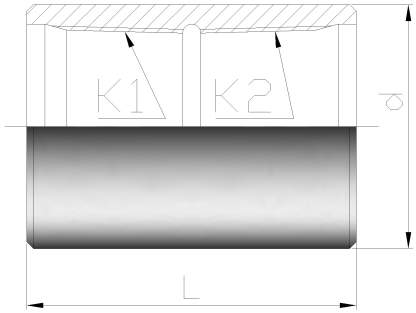

Диаметр насоса	Номер чертежа	Наружный диаметр d, мм	Длина L, мм	Резьба К1	Резьба К2
44,5 мм (1 3/4") 175	600305	73,2	111	НКТ 60 ГОСТ 633	НКТ 60 ГОСТ 633
57,2 мм (2 1/4") 225	522418	89	132	НКТ 73 ГОСТ 633	НКТ 73 ГОСТ 633
69,9 мм (2 3/4") 275	АКС 082.00.004	108	146	НКТ 89 ГОСТ 633	НКТ 89 ГОСТ 633

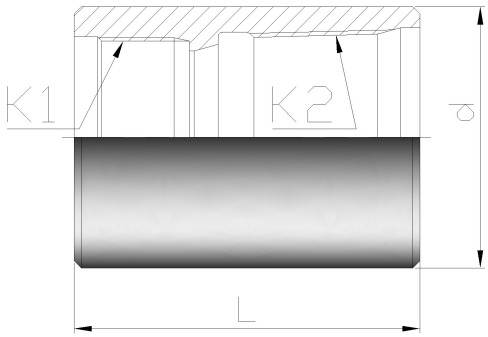

Диаметр насоса	Номер чертежа	Наружный диаметр d, мм	Длина L, мм	Резьба К1	Резьба К2
44,5 мм (1 3/4") 175	600303(Изм)	73,2	111	2,0870-16НС-3	НКТ 60 ГОСТ 633
	600305(Изм)	88,9	158	НКТ 60 ГОСТ 633	НКТ 73 ГОСТ 633
57,2 мм (2 1/4") 225	122418	89	132	НКТ 73 ГОСТ 633	НКТ 73 ГОСТ 633
69,9 мм (2 3/4") 275	АКС 082.00.001	108	143,6	3,2380 -11 ½ НС-3	НКТ 89 ГОСТ 633

ВТУЛКА

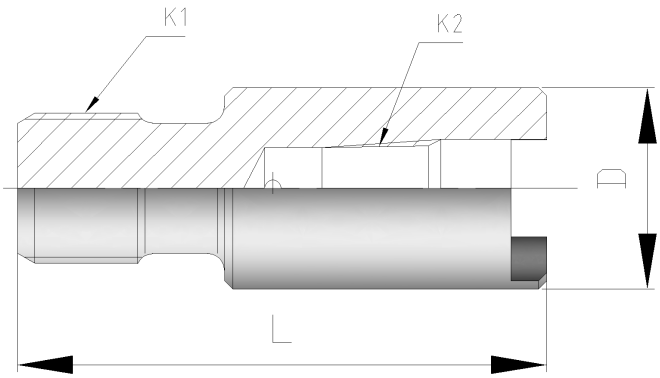

Диаметр насоса	Номер чертежа	Наружный диаметр D, мм	Длина L, мм	Резьба	
				К1	**К2**
27 мм (1 1/16”) 106	110263	38,1	95,3	¾-АПИ-2А	3/8-18 АНИ 5Б
31,75 мм (1 1/4") 125					
	АКС 157.00.00.001	56	150	Ш19	½ -14 API 5B
38,1 мм (1 ½”) 150	109225	41,4	101,6	¾-АПИ-2А	½-14 АПИ 5Б
44,5 мм (1 3/4") 175					

353240, Российская Федерация, Краснодарский край, ст. Северская, ул. Вокзальная,37
тел./факс: (86166) 2-53-19, 2-53-18 e-mail: info@rknm.ru, com@rknm.ru web: www.rknm.ru

СТЕРЖЕНЬ

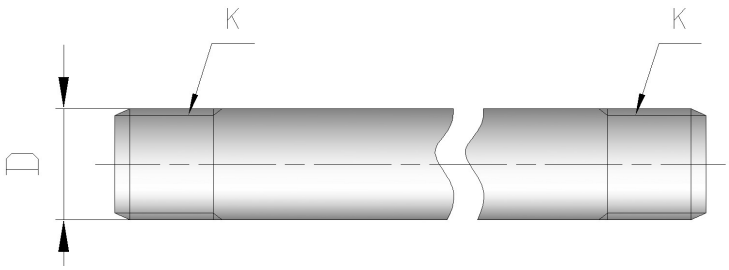

Диаметр насоса	Номер чертежа	Наружный диаметр D, мм	Резьба К1
27 мм (1 1/16”) 106	119487	17,35	3/8-18 АПИ 5Б
31,75 мм (1 1/4") 125			
38,1 мм (1 ½”) 150	119488	22,10	½-14 АПИ 5Б
44,5 мм (1 3/4") 175			

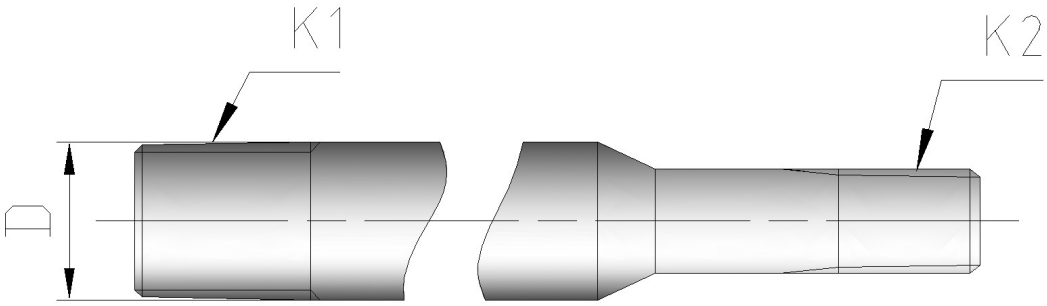

Диаметр насоса	Номер чертежа	Наружный диаметр D, мм	Резьба К1	**К2**
31,75 мм (1 1/4") 125	АКС 157.00.00.002	22,23	½ -14 API-5B	3/8-18 API 5B

КОРПУС КЛАПАНА ОТКРЫТЫЙ

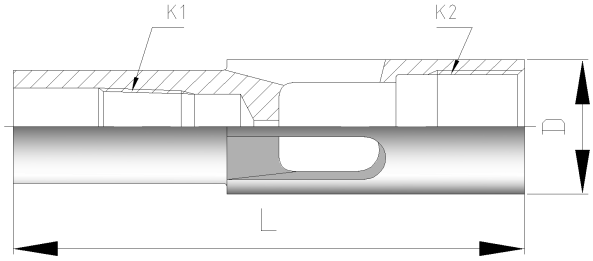

Диаметр насоса	Номер чертежа	Наружный диаметр D, мм	Длина L, мм	Резьба К1	Резьба К2
27 мм (1 1/16") 106	АКС 238.00.00.002	26,6	115	3/8 -18 API 5B	0.8750-14NC-3B
31,75 мм (1 1/4") 125	120034	30,2	114,3	3/8-18 API 5B	1.000-14NC-3B
38,1 мм (1 1/2") 150	АКС 240.00.00.002	37	116	½ -14 API 5B	1.2500-14NC-3B
44,5 мм (1 3/4") 175	120037	42,9	136,7	½-14 API 5B	1.4704-14NC-3B

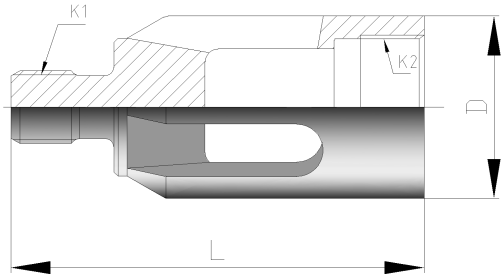

Диаметр насоса	Номер чертежа	Наружный диаметр D, мм	Длина L, мм	Резьба К1	Резьба К2
44,5 мм (1 ¾”) 175	118500	42,85	125,5	¾ - API -2A	1.4704-14NC-3B
57,2 мм (2 ¼”) 225	118501	55,55	141,2	¾- API -2A	1.8024-14NC-3B
69,9 мм (2 3/4”) 275	АКС 082.00.006	67,8	162,7	¾- API -2A	2.1095-11½NC-3B

353240, Российская Федерация, Краснодарский край, ст. Северская, ул. Вокзальная,37
тел./факс: (86166) 2-53-19, 2-53-18 e-mail: info@rknm.ru, com@rknm.ru web: www.rknm.ru

ДЕРЖАТЕЛЬ СЕДЛА КЛАПАНА

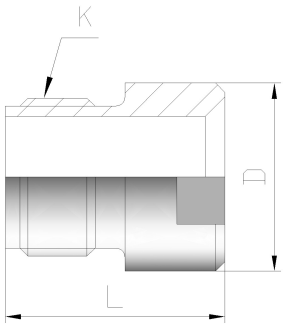

Диаметр насоса	Номер чертежа	Наружный диаметр D, мм	Резьба К1
27мм (1 1/16”) 106	АКС 238.00.00.005	26,3	0.8750-14НС-3
31,75 мм (1 1/4») 125	120206	30,2	1.000-14НС-3
38,1 мм (1 ½”) 150	АКС 240.00.00.005	37	1.2500-14НС-3
44,5 мм (1 3/4») 175	120208	42,9	1.4704-14НС-3
57,2 мм (2 1/4") 225	АКС 094.01.00.001	55,6	1.8024-14

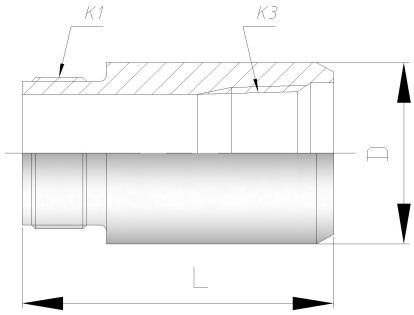

Диаметр насоса	Номер чертежа	Наружный диаметр D, мм	Длина L, мм	Резьба К1	**К2**
31,75 мм (1 1/4») 125	120213	44,5	76,2	1.4704-14NC-3	1.000-11½ API 5B
44,5 мм (1 3/4») 175	120214	55,6	76,2	1.8024-14NC-3	1.250-11½ API 5B

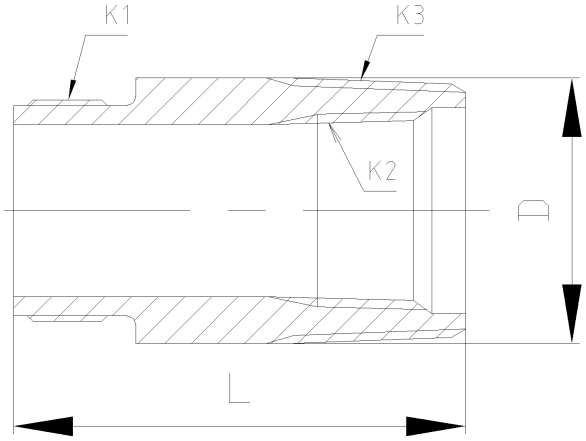

Диаметр насоса	Номер чертежа	Наружный диаметр D, мм	Длина L, мм	Резьба K1	K2	**K3**
57,2 мм (2 1/4") 225	АКС 094.02.00.001	73	104	2.1095 -11½ NC-3	Ду 48 ГОСТ 633-80	Ду 73 ГОСТ 633-80

353240, Российская Федерация, Краснодарский край, ст. Северская, ул. Вокзальная,37
тел./факс: (86166) 2-53-19, 2-53-18 e-mail: info@rknm.ru, com@rknm.ru web: www.rknm.ru

КОРПУС КЛАПАНА ЗАКРЫТЫЙ

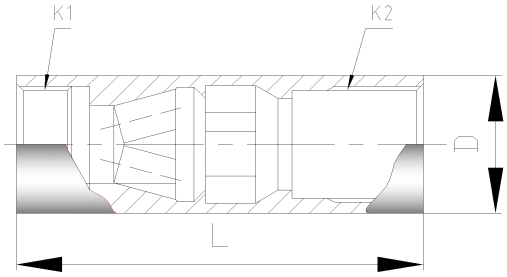

Диаметр насоса	Номер чертежа	Наружный диаметр D, мм	Длина L, мм	Резьба	
				K1	**K2**
27мм (1 1/16”) 106	АКС 238.00.00.003	26,3	82	0.8750-14НС-3	0.8750-14НС-3
31,75 мм (1 1/4») 125	146808	30,2	88,9	1.000-14НС-3Б	1.000-14НС-3Б
38,1 мм (1 ½”) 150	АКС 240.00.00.003	37	104	1.2500-14НС-3Б	1.2500-14НС-3Б
44,5 мм (1 3/4») 175	146812-К	42,9	120,7	1.4704-14НС-3	1.4704-14НС-3
57,2 мм (2 1/4») 225	147267-К	55,55	109	1.8024-14НС-3	1.8024-14НС-3
69,9 мм (2 3/4») 275	АКС 082.00.08	67,8	142	2.1905 -11 ½	2.1095 -11 ½

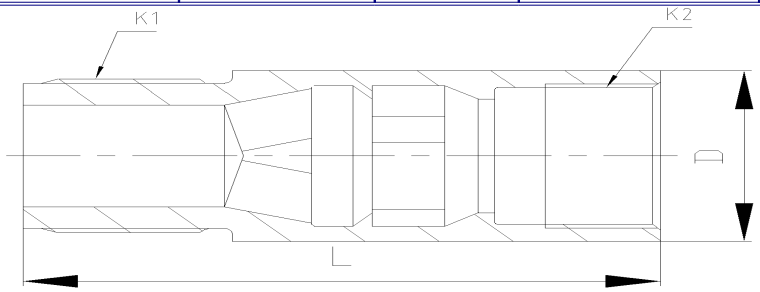

ПЕРЕВОДНИКИ

Диаметр насоса	Номер чертежа	Наружный диаметр D, мм	Длина L, мм	Резьба	
				К1	**К2**
31,75 мм (1 1/4") 125	146814-К	44,5	116	1.5730-16NC-3	1.4704-14NC-3
44,5 мм (1 3/4") 175	121765-К	57,2	109,5	2.0870-16NC-3	1.8024-14NC-3
57,2 мм (2 1/4") 225	АКС 094.02.00.002	70,1	172	2.1095-11½ NC-3	2.1095-11½ NC-3

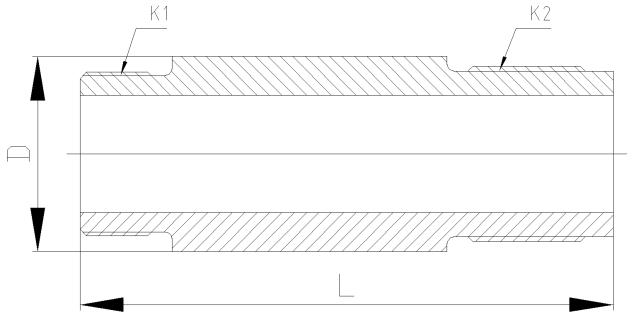

Диаметр насоса	Номер чертежа	Наружный диаметр D, мм	Длина L, мм	Резьба	
				К1	**К2**
31,75 мм (1 1/4") 125	554887	44,5	120	1.4704-14HC-3	1.5730-16HC-3
44,5 мм (1 3/4") 175	551913	57,2	120	1.8024-14HC 3	2.0870-16HC-3

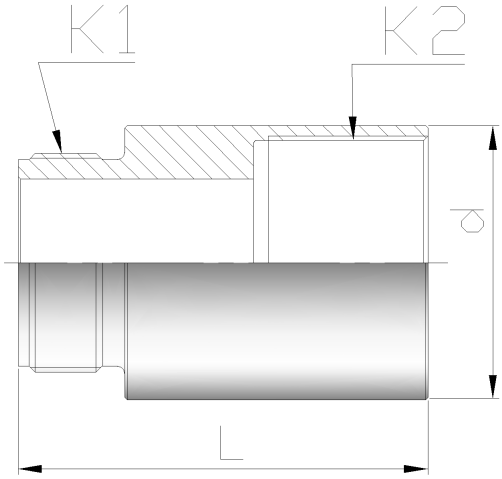

353240, Российская Федерация, Краснодарский край, ст. Северская, ул. Вокзальная,37
тел./факс: (86166) 2-53-19, 2-53-18 e-mail: info@rknm.ru, com@rknm.ru web: www.rknm.ru

Диаметр насоса	Номер чертежа	Наружный диаметр D, мм	Длина L, мм	Резьба	
				К1	**К2**
31,75 мм (1 1/4") 125	120886	57,4	94,7	1.5730-16НС-3	2.0870-16НС-3
44,5 мм (1 3/4") 175	АКС 51.00.001	57,4	86,2	1.8024 -14НС-3	2.0870-16НС-3

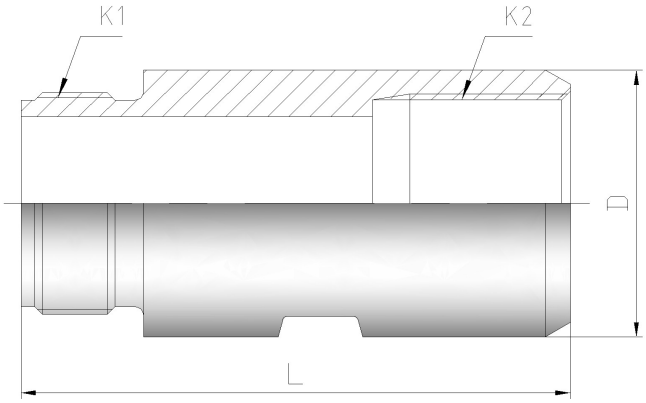

Диаметр насоса	Номер чертежа	Наружный диаметр D, мм	Длина L, мм	Резьба	
				К1	**К2**
27 мм (1 1/16”) 106	АКС 238.00.00.001	44,7	120	1.5730 -16НС-3	1.3125-16НС-3

Диаметр насоса	Номер чертежа	Наружный диаметр D, мм	Длина L, мм	Резьба	
				К1	**К2**
НГВ-1-К 32х44	120121	54,65	120	1.5730 -16НС-3	2.0870-16НС-3

БАШМАК ЯКОРНЫЙ

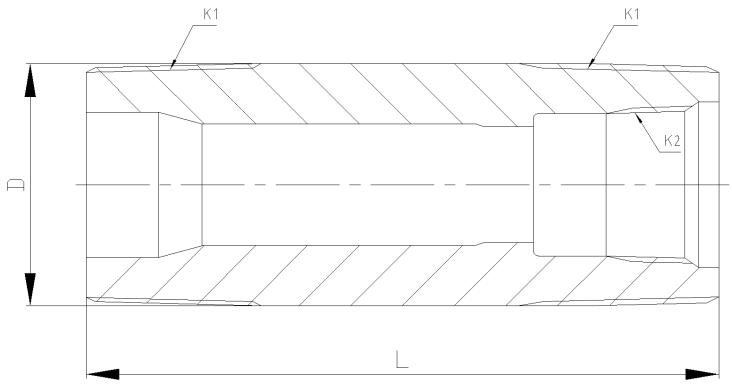

Диаметр насоса	Номер чертежа	Наружный диаметр D, мм	Длина L, мм	Резьба	
				К1	**К2**
31,75 мм (1 1/4") 125	600304	60,3	190,5	Ду 60 ГОСТ 633-80	Ду 48 ГОСТ 633-80
44,5 мм (1 3/4") 175	116703	73	215,9	Ду 73 ГОСТ 633-80	Ду 60 ГОСТ 633-80
57,2 мм (2 1/4") 225					
69,9 мм (2 3/4") 275	АКС 082.00.005	88,9	285	Ду 89 ГОСТ 633-80	Ду 73 ГОСТ 633-80
69,9 мм (2 3/4") 275	АКС 122.00.00.004	89	250	М82х2 – 7Н	Ду 89 ГОСТ 633-80

353240, Российская Федерация, Краснодарский край, ст. Северская, ул. Вокзальная,37
тел./факс: (86166) 2-53-19, 2-53-18 e-mail: info@rknm.ru, com@rknm.ru web: www.rknm.ru

КОРПУС ВСАСЫВАЮЩЕГО КЛАПАНА

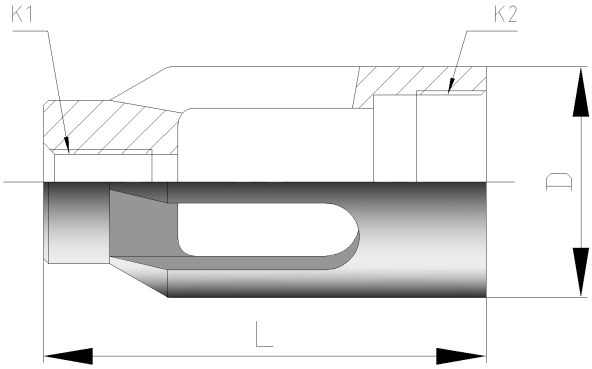

Диаметр насоса	Номер чертежа	Наружный диаметр D, мм	Длина L, мм	Резьба K1	**K2**
57,2 мм (2 1/4") 225	118506	55,55	120,7	0.750-10NC-3	1.8024-14HC-3
69,9 мм (2 3/4") 275	АКС 082.00.015	67,8	130,7	0.750-10NC-3	2.1095-11 ½
69,9 мм (2 3/4") 275	АКС 122.00.00.004	67,8	134	0.750-10NC-3	M 60x2-7H

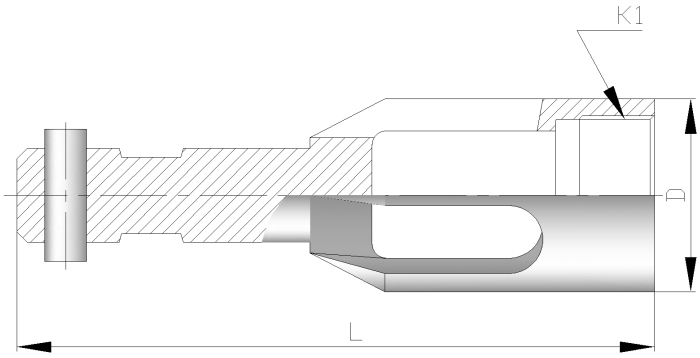

Диаметр насоса	Номер чертежа	Наружный диаметр D, мм	Длина L, мм	Резьба K1
57,2 мм (2 1/4") 225	АКС 207.00.01.000	55,5	182,7	1.8024-14HC-3

ЛОВИТЕЛЬ

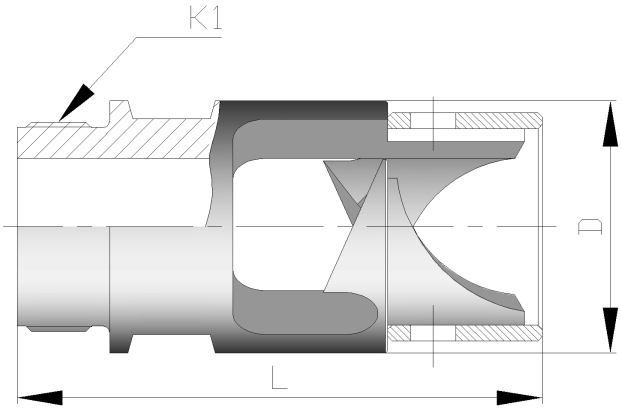

Диаметр насоса	Номер чертежа	Наружный диаметр D, мм	Длина L, мм	Резьба K1
57,2 мм (2 1/4") 225	АКС 207.00.02.000	55,27	112	1.8024-14НС-3

ТЯГА

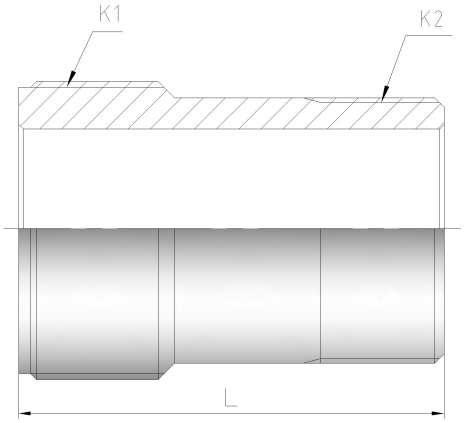

Диаметр насоса	Номер чертежа	Длина L, мм	Резьба K1	**K2**
69,9 мм (2 3/4") 275	АКС 122.00.00.016	87	M60x2 – 7g	2.1095 -11 ½

353240, Российская Федерация, Краснодарский край, ст. Северская, ул. Вокзальная,37
тел./факс: (86166) 2-53-19, 2-53-18 e-mail: info@rknm.ru, com@rknm.ru web: www.rknm.ru

ОПОРА

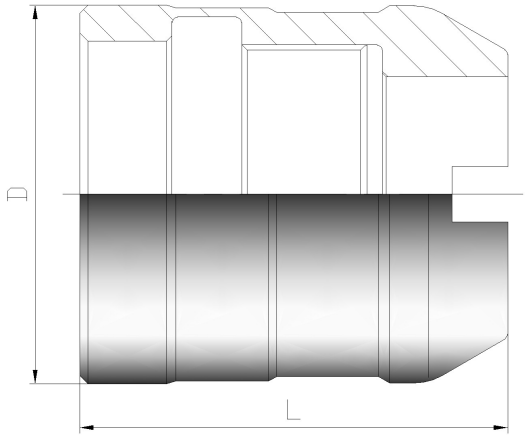

Диаметр насоса	Номер чертежа	Наружный диаметр D, мм	Длина L, мм
69,9 мм (2 3/4") 275	АКС 122.00.00.017	68,2	77